GESSI

59079

GPF59079000000G000

RILIEVO

data di validità
≥ 05/2018



Parte esterna Miscelatore a parete 2 vie con deviatore automatico bagno/doccia

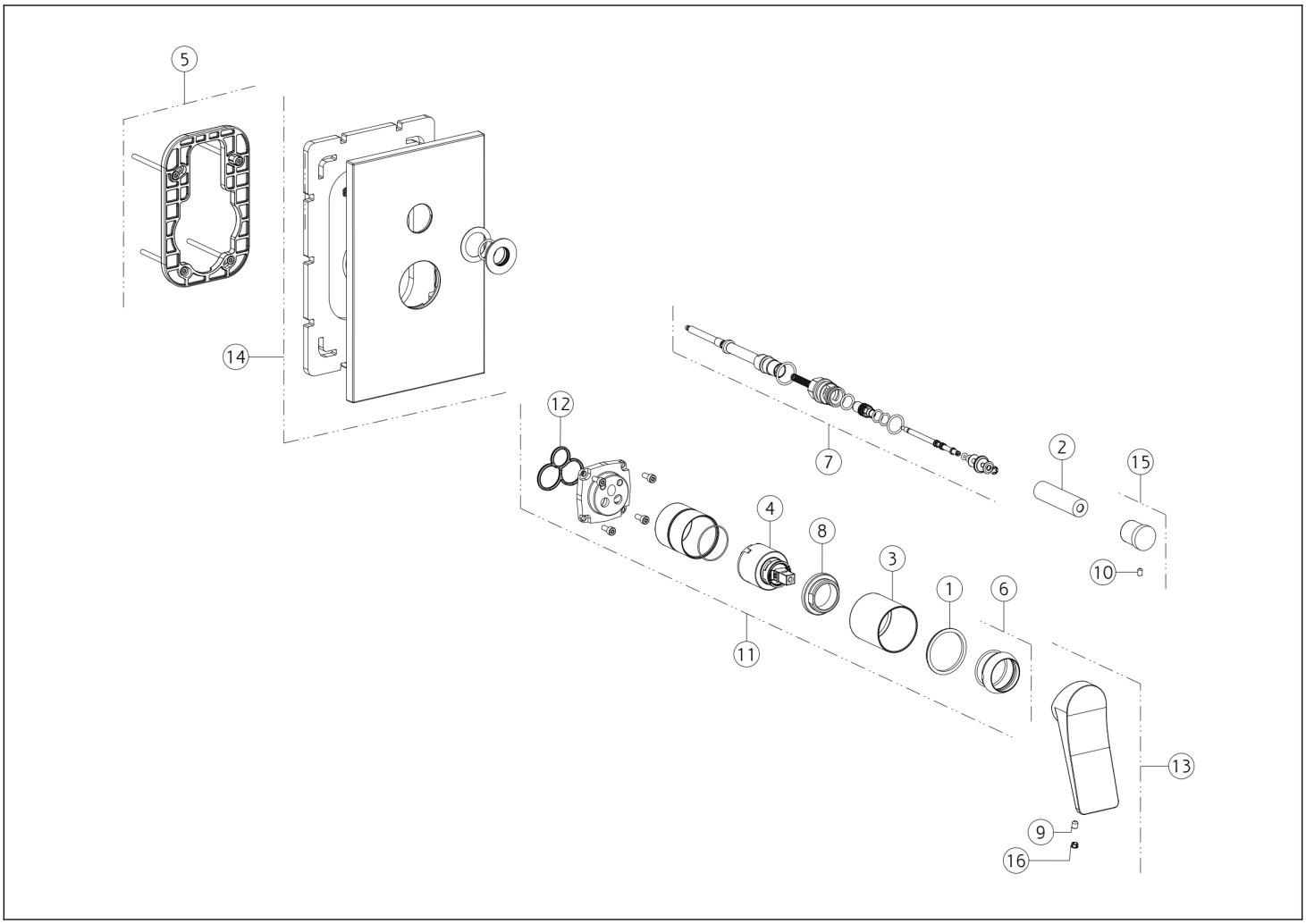

N°	Codice	Descrizione
1	SP00545	ANELLO INDICATORE
2	SP00086	BOCCOLA
3	SP03951	BOCCOLA IN FINITURA
4	SP00013	CARTUCCIA
5	SP00805	CONTROPIASTRA
6	SP00565	COPRIGHIERA
7	SP00145	DEVIATORE
8	SP00023	GHIERA SERRAGGIO CARTUCCIA

N°	Codice	Descrizione
9	SP00284	GRANO
10	SP01412	GRANO
11	SP00562	GRUPPO CARTUCCIA
12	SP00506	GUARNIZIONE
13	SP02381	MANIGLIA
14	SP00136	PIASTRA IN FINITURA
15	SP00259	POMOLO
16	SP00002	TAPPINO COPRI GRANO

Gessi S.p.A. Parco Gessi, 13037 Serravalle Sesia (Vercelli) Italia Tel.+39 0163 454111 Fax.+39 0163 453150 - www.gessi.com - gessi@gessi.it Il presente disegno a termine di legge non puo' essere reso pubblico o riprodotto senza l'autorizzazione scritta della GESSI S.p.A. copyright GESSI S.p.A.