GESSI

59087

GPF59087000000G000

RILIEVO

data di validità
≥ 05/2025



Parte esterna miscelatore lavabo a parete.

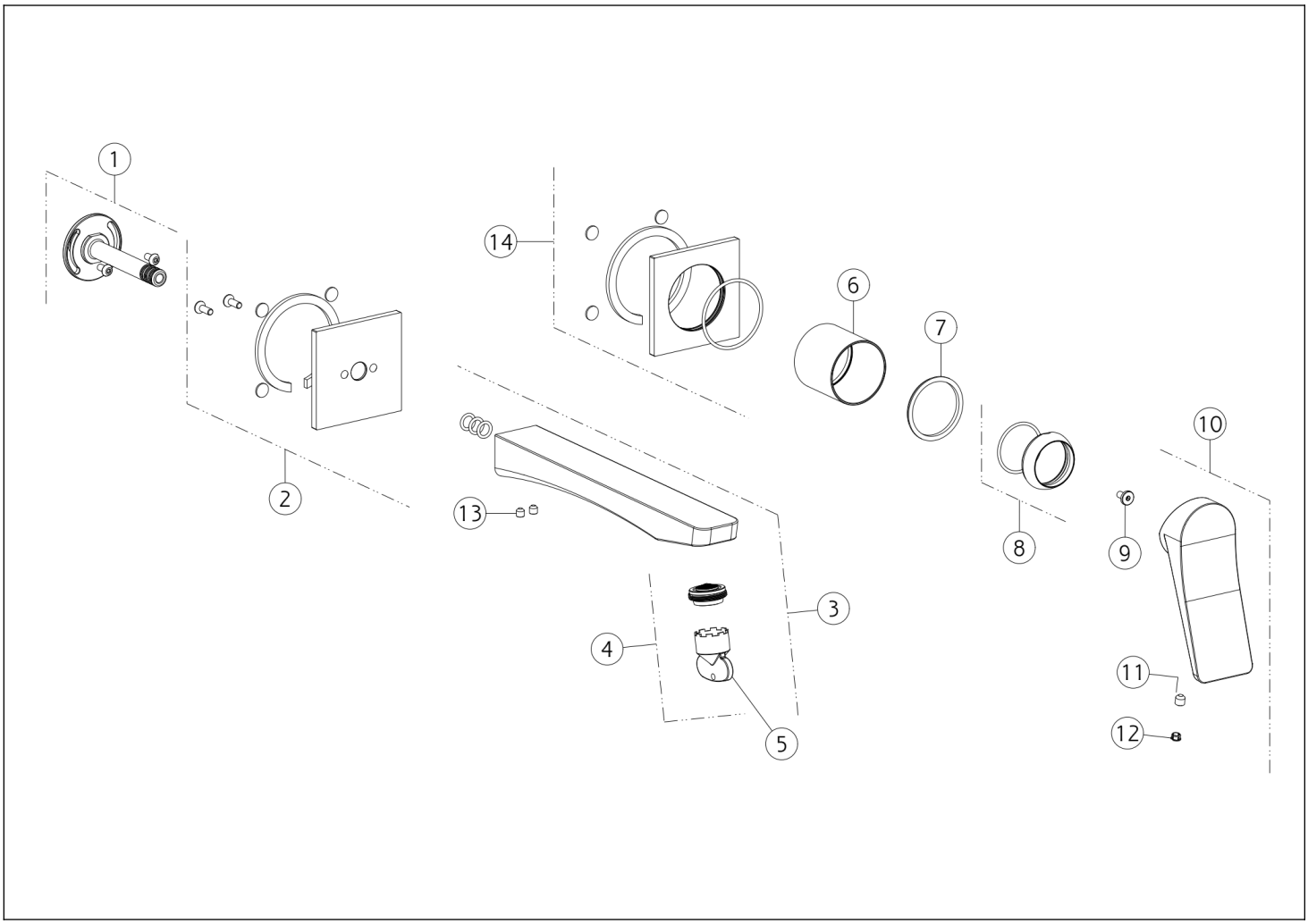

N°	Codice	Descrizione
1	SP05423	INNESTO
2	SP05422	ROSONE
3	SP02434	BOCCA
4	SP00757	AERATORE
5	SP00010	CHIAVE
6	SP05302	BOCCOLA CONTENIMENTO CARTUCCIA
7	SP00545	ANELLO INDICATORE

N°	Codice	Descrizione
8	SP00565	COPRIGHIERA
9	SP05301	DISTANZIALE
10	SP02381	MANIGLIA
11	SP00284	GRANO
12	SP00002	TAPPINO COPRI GRANO
13	SP00137	GRANO
14	SP04851	ROSONE

 Il presente disegno a termine di legge non puo' essere reso pubblico o riprodotto senza l'autorizzazione scritta della GESSI S.p.A. copyright GESSI S.p.A.