GESSI

59089

GPF59089000000G000

RILIEVO

Gültigkeitsdatum
≥ 02/2019

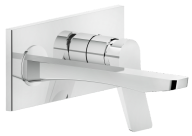

Fertigmontageset Waschtisch-Einhebelmischer mit Auslauf, ohne Ablaufgarnitur. Wandmontage. Ausladung 215mm. Für UPK 44697.

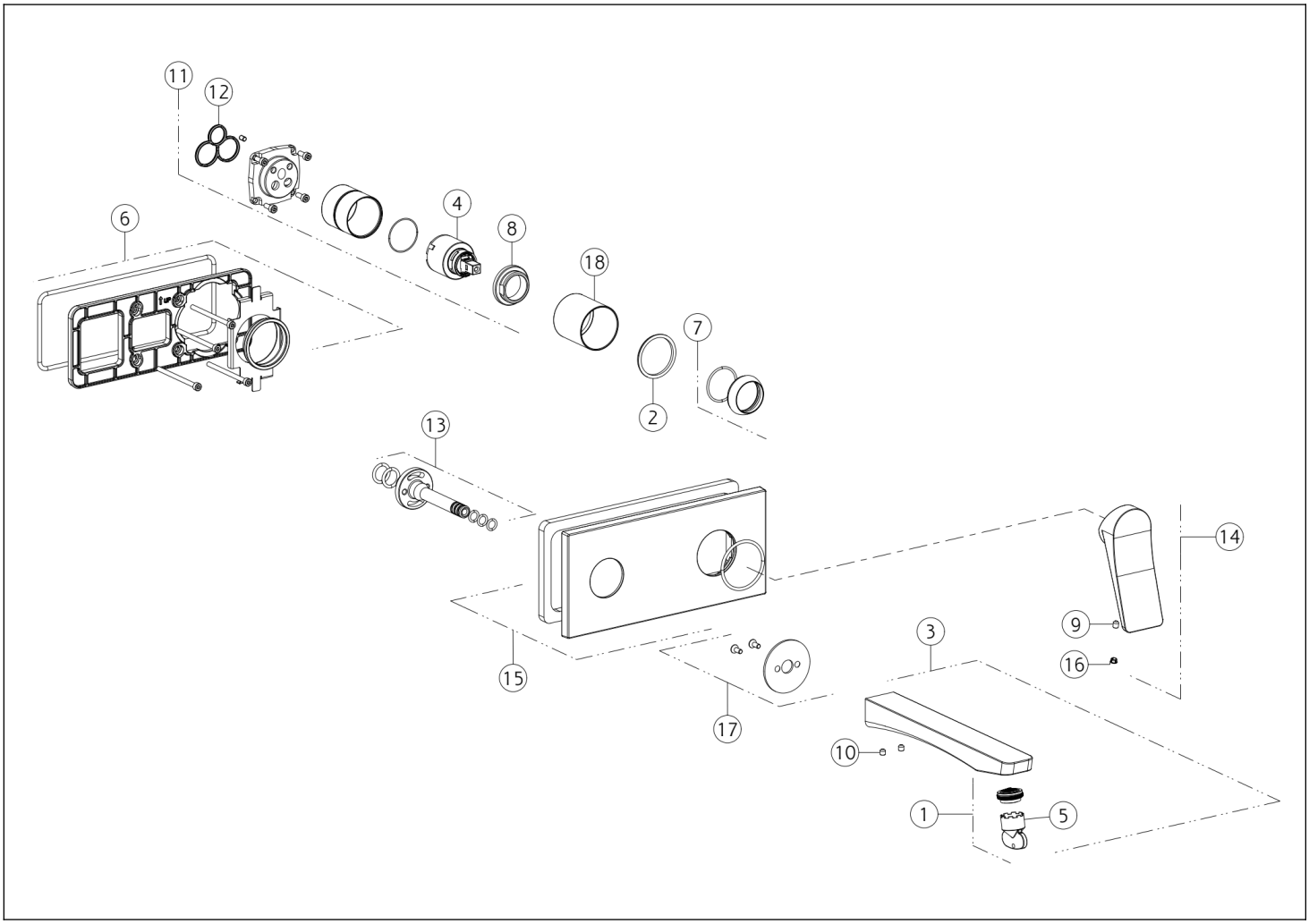

N°	Code	Beschreibung
1	SP00757	BELÜFTER
2	SP00545	INDIKATOR-RING
3	SP02434	TÜLLE
4	SP00013	PATRONE
5	SP00010	SPEZIALWERKZEUG
6	SP01587	UNTERPLATTE
7	SP00565	FERTIGSTELLUNG RINGMUTTER
8	SP00023	BEFESTIGUNGSRINGMUTTER
9	SP00284	SCHRAUBE

N°	Code	Beschreibung
10	SP00610	SCHRAUBE
11	SP01040	CARTRIDGE-GRUPPE
12	SP00506	DICHTUNG
13	SP00572	GEMEINSAM
14	SP02381	GRIFF
15	SP00573	FINISHING-PLATTE
16	SP00002	SCHRAUBENABDECKUNG
17	SP03090	FINISHING-PLATTE
18	SP03951	FINISHING-BUCHSE

Gessi S.p.A. Parco Gessi, 13037 Serravalle Sesia (Vercelli) Italien Tel. +39 0163 454111 Fax. +39 0163 453150 - www.gessi.com - gessi@gessi.it Die vorliegende Zeichnung darf ohne schriftliche Genehmigung der GESSI S.p.A. nicht veröffentlicht oder vervielfältigt werden. Copyright GESSI S.p.A.