GESSI

59089

GPF59089000000G000

RILIEVO

fecha de validez
≥ 02/2019

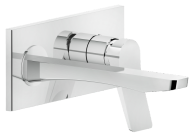

partes externas mezclador de pared, caño medio, sin desague

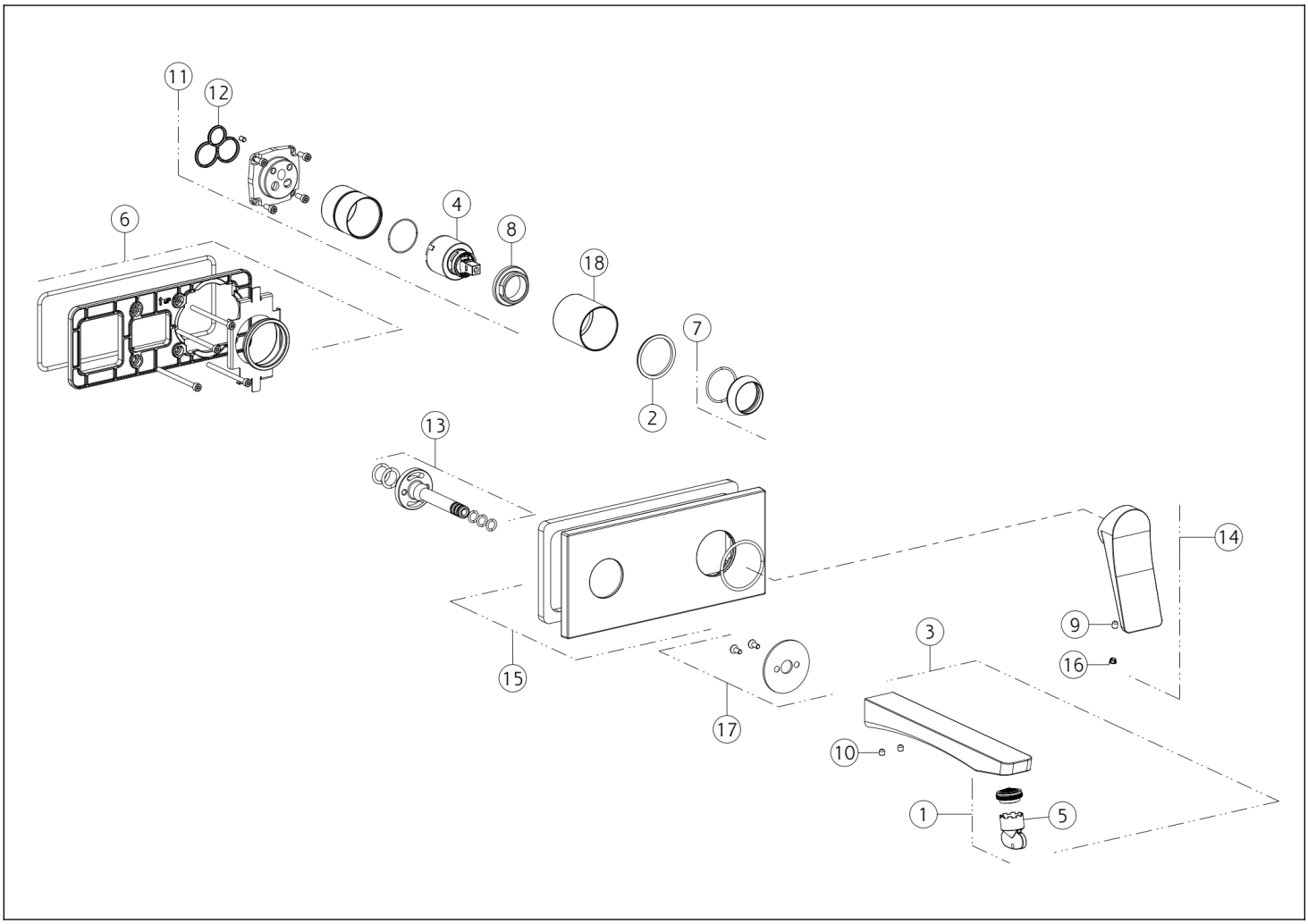

N°	Código	Descripción
1	SP00757	AIREADOR
2	SP00545	ANILLO INDICADOR
3	SP02434	CHORREAR
4	SP00013	CARTUCHO
5	SP00010	HERRAMIENTA ESPECIAL
6	SP01587	PLACA SECUNDARIA
7	SP00565	TUERCA ANULAR DE ACABADO
8	SP00023	TUERCA ANULAR DE FIJACIÓN
9	SP00284	TORNILLO

N°	Código	Descripción
10	SP00610	TORNILLO
11	SP01040	GRUPO DE CARTUCHOS
12	SP00506	JUNTA
13	SP00572	ARTICULACIÓN
14	SP02381	ASA
15	SP00573	PLACA DE ACABADO
16	SP00002	TAPA DE TORNILLO
17	SP03090	PLACA DE ACABADO
18	SP03951	BUJE DE ACABADO

Gessi S.p.A. Parco Gessi, 13037 Serravalle Sesia (Vercelli) Italia Tel. +39 0163 454111 Fax. +39 0163 453150 - www.gessi.com - gessi@gessi.it El presente diseño, de conformidad con la legislación vigente, no puede hacerse público ni reproducirse sin la autorización por escrito de GESSI S.p.A. Copyright GESSI S.p.A.