GESSI

59089

GPF59089000000G000

RILIEVO

date de validité
≥ 02/2019

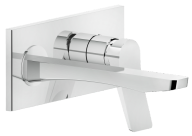

Partie apparente mitigeur mural avec bec moyen sans vidage

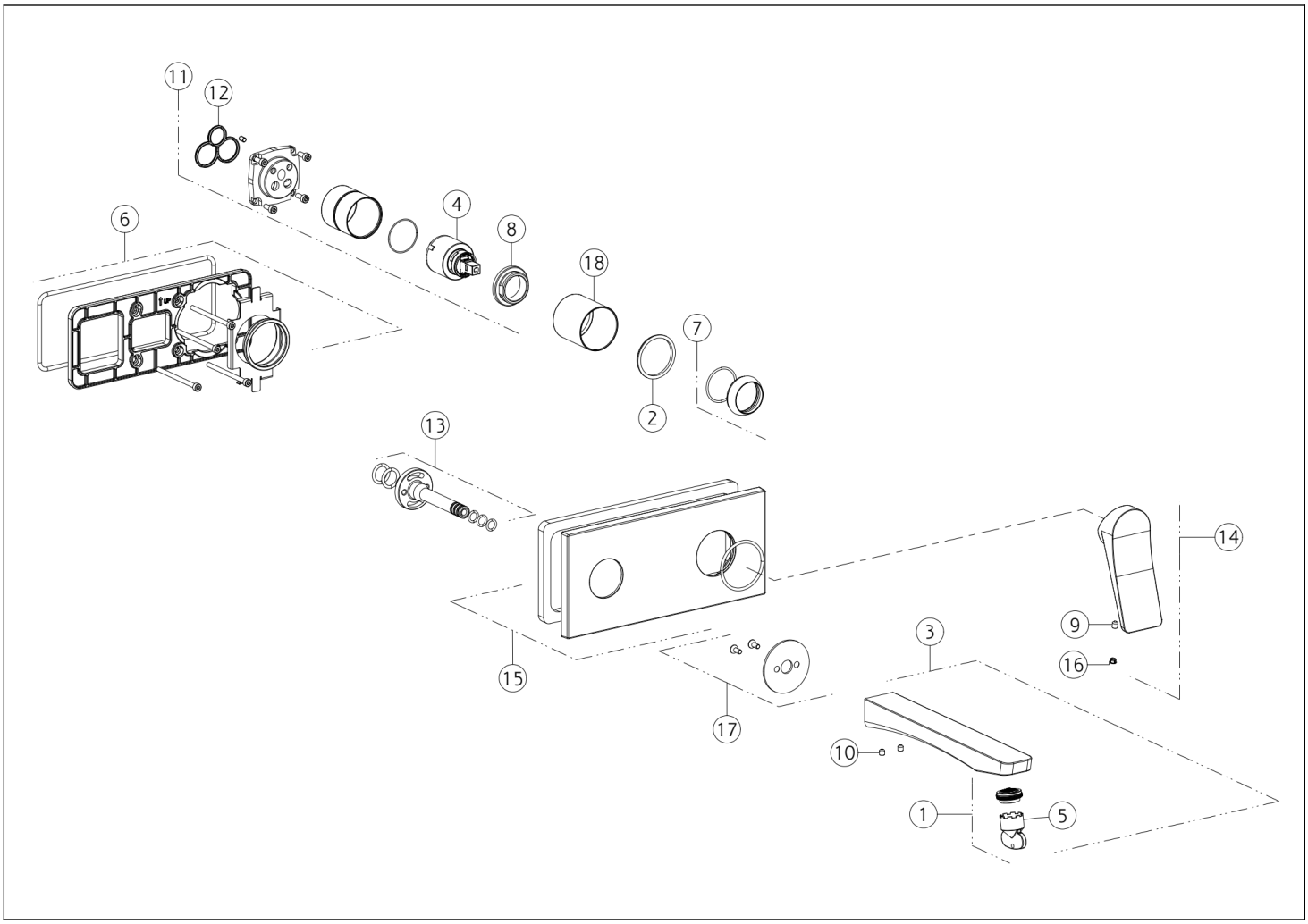

N°	Code	Description
1	SP00757	AÉRATEUR
2	SP00545	ANNEAU INDICATEUR
3	SP02434	JAILLIR
4	SP00013	CARTOUCHE
5	SP00010	OUTIL SPÉCIAL
6	SP01587	SOUS-PLAQUE
7	SP00565	BAGUE DE FINITION
8	SP00023	BAGUE DE FIXATION
9	SP00284	VIS

N°	Code	Description
10	SP00610	VIS
11	SP01040	GROUPE DE CARTOUCHES
12	SP00506	JOINT
13	SP00572	ARTICULATION
14	SP02381	MANCHE
15	SP00573	PLAQUE DE FINITION
16	SP00002	COUVERCLE DE VIS
17	SP03090	PLAQUE DE FINITION
18	SP03951	DOUILLE DE FINITION

Gessi S.p.A. Parco Gessi, 13037 Serravalle Sesia (Vercelli) Italie Tél. +39 0163 454111 Fax. +39 0163 453150 - www.gessi.com - gessi@gessi.it Conformément à la loi, le présent dessin ne peut être rendu public ni reproduit sans l'autorisation écrite de GESSI S.p.A. Copyright GESSI S.p.A.