GESSI

59089

GPF59089000000G000

RILIEVO

data di validità
≥ 02/2019

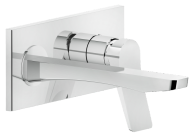

Parte esterna Miscelatore a parete bocca media senza scarico

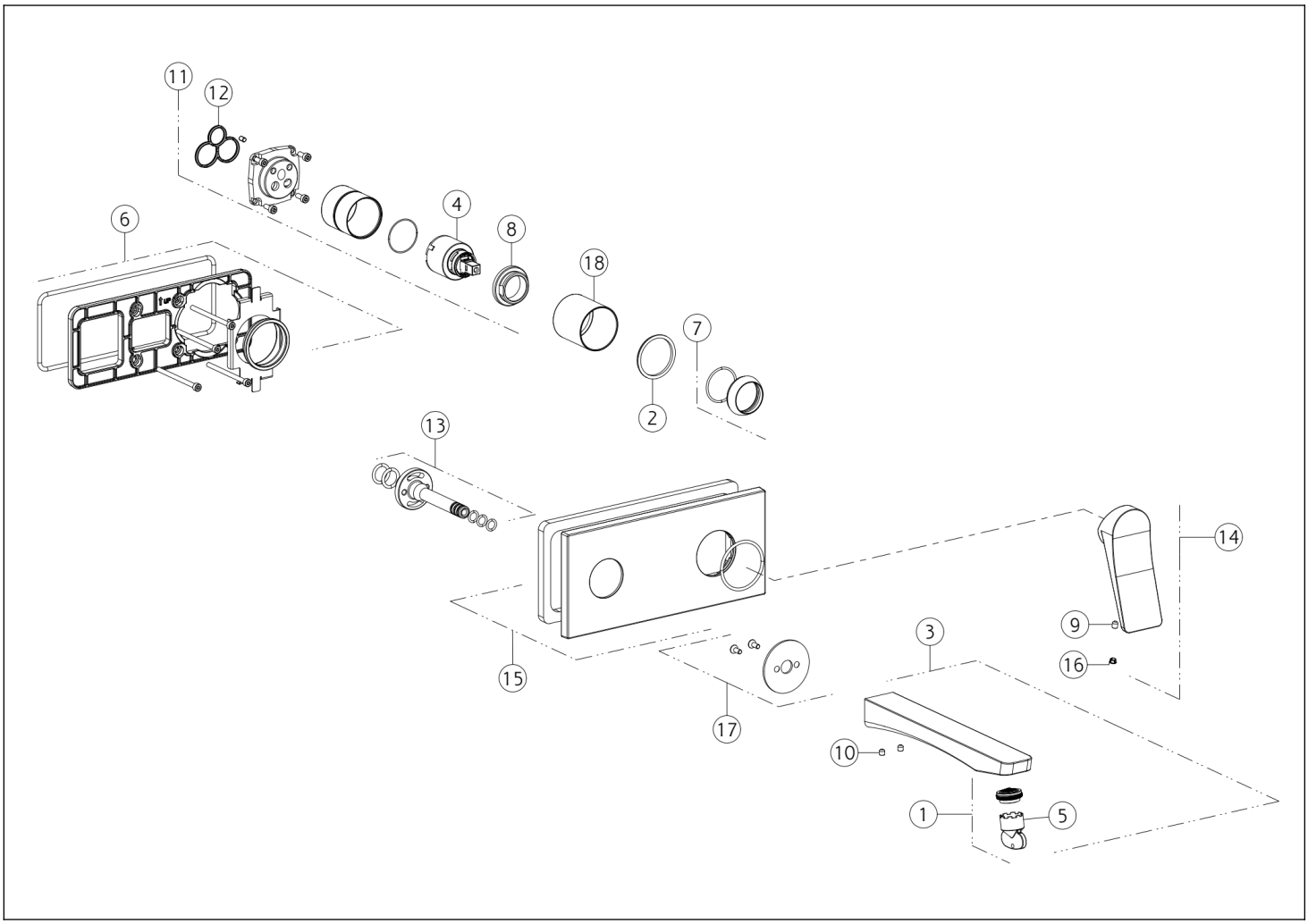

N°	Codice	Descrizione
1	SP00757	AERATORE
2	SP00545	ANELLO INDICATORE
3	SP02434	BOCCA
4	SP00013	CARTUCCIA
5	SP00010	CHIAVE
6	SP01587	CONTROPIASTRA
7	SP00565	COPRIGHIERA
8	SP00023	GHIERA SERRAGGIO CARTUCCIA
9	SP00284	GRANO

N°	Codice	Descrizione
10	SP00610	GRANO
11	SP01040	GRUPPO CARTUCCIA
12	SP00506	GUARNIZIONE
13	SP00572	INNESTO
14	SP02381	MANIGLIA
15	SP00573	PIASTRA IN FINITURA
16	SP00002	TAPPINO COPRI GRANO
17	SP03090	PIASTRA IN FINITURA
18	SP03951	BOCCOLA IN FINITURA

Gessi S.p.A. Parco Gessi, 13037 Serravalle Sesia (Vercelli) Italia Tel.+39 0163 454111 Fax.+39 0163 453150 - www.gessi.com - gessi@gessi.it Il presente disegno a termine di legge non puo' essere reso pubblico o riprodotto senza l'autorizzazione scritta della GESSI S.p.A. copyright GESSI S.p.A.