GESSI

59090

GPF59090000000G000

RILIEVO

Gültigkeitsdatum
≥ 06/2018

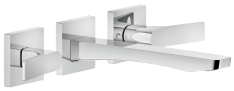

Fertigmontageset Waschtisch mit Auslauf, ohne Ablaufgarnitur. Wandmontage. Ausladung 213mm. Für UPK 45089.

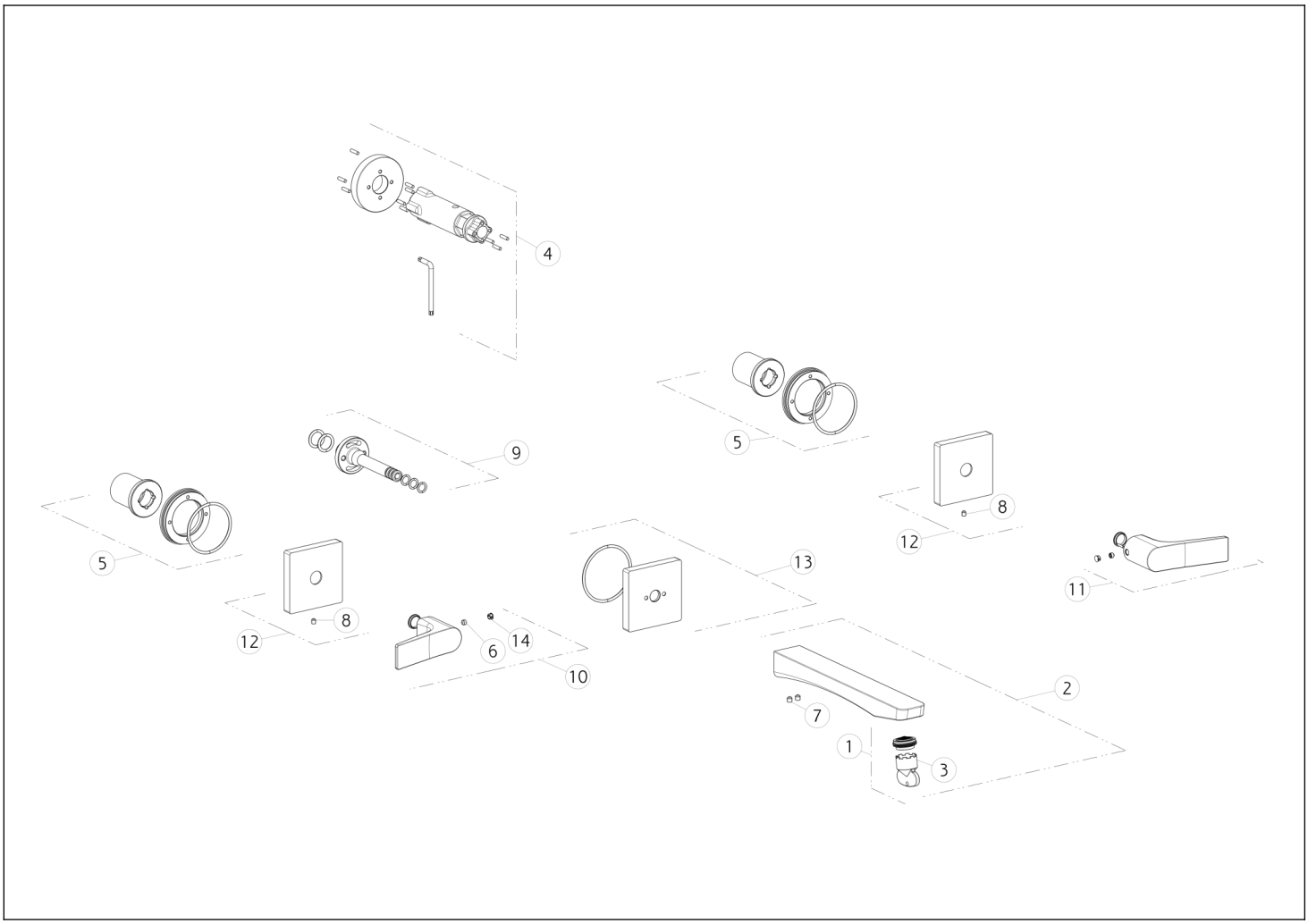

N°	Code	Beschreibung
1	SP00757	BELÜFTER
2	SP02434	TÜLLE
3	SP00010	SPEZIALWERKZEUG
4	SP01932	SPEZIALWERKZEUG
5	SP02486	UNTERPLATTE
6	SP00137	SCHRAUBE
7	SP00610	SCHRAUBE

N°	Code	Beschreibung
8	SP02093	SCHRAUBE
9	SP00572	GEMEINSAM
10	SP02417	GRIFF
11	SP02416	GRIFF MIT LOGO
12	SP02487	DECKEL
13	SP02488	DECKEL
14	SP00002	SCHRAUBENABDECKUNG

Gessi S.p.A. Parco Gessi, 13037 Serravalle Sesia (Vercelli) Italien Tel. +39 0163 454111 Fax. +39 0163 453150 - www.gessi.com - gessi@gessi.it Die vorliegende Zeichnung darf ohne schriftliche Genehmigung der GESSI S.p.A. nicht veröffentlicht oder vervielfältigt werden. Copyright GESSI S.p.A.