GESSI

59090

GPF59090000000G000

RILIEVO

data di validità
≥ 06/2018

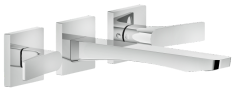

Parte esterna Gruppo Lavabo a parete 3 fori bocca media senza scarico

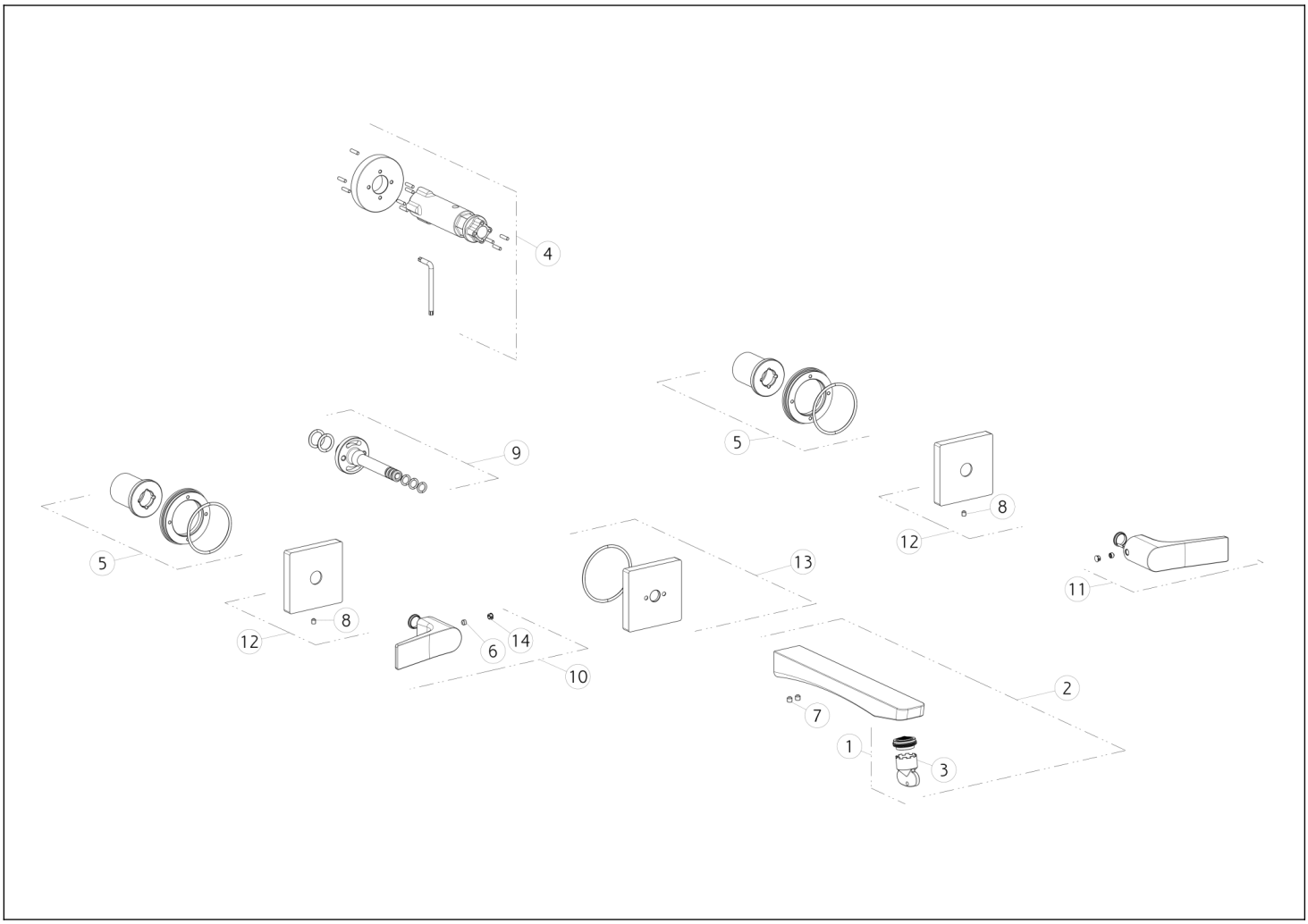

N°	Codice	Descrizione
1	SP00757	AERATORE
2	SP02434	BOCCA
3	SP00010	CHIAVE
4	SP01932	CHIAVE
5	SP02486	CONTROPIASTRA
6	SP00137	GRANO
7	SP00610	GRANO

N°	Codice	Descrizione
8	SP02093	GRANO
9	SP00572	INNESTO
10	SP02417	MANIGLIA
11	SP02416	MANIGLIA CON LOGO
12	SP02487	ROSONE
13	SP02488	ROSONE
14	SP00002	TAPPINO COPRI GRANO

Gessi S.p.A. Parco Gessi, 13037 Serravalle Sesia (Vercelli) Italia Tel.+39 0163 454111 Fax.+39 0163 453150 - www.gessi.com - gessi@gessi.it Il presente disegno a termine di legge non puo' essere reso pubblico o riprodotto senza l'autorizzazione scritta della GESSI S.p.A. copyright GESSI S.p.A.