GESSI

59100

GPF5910000000G000

RILIEVO

Gültigkeitsdatum
≥ 12/2018



Waschtisch-Auslauf für separaten Einhebelmischer oder Sensor. Ausladung 215mm (nachträglich nicht kürzbar). 1/2 Anschluss. Wandmontage.

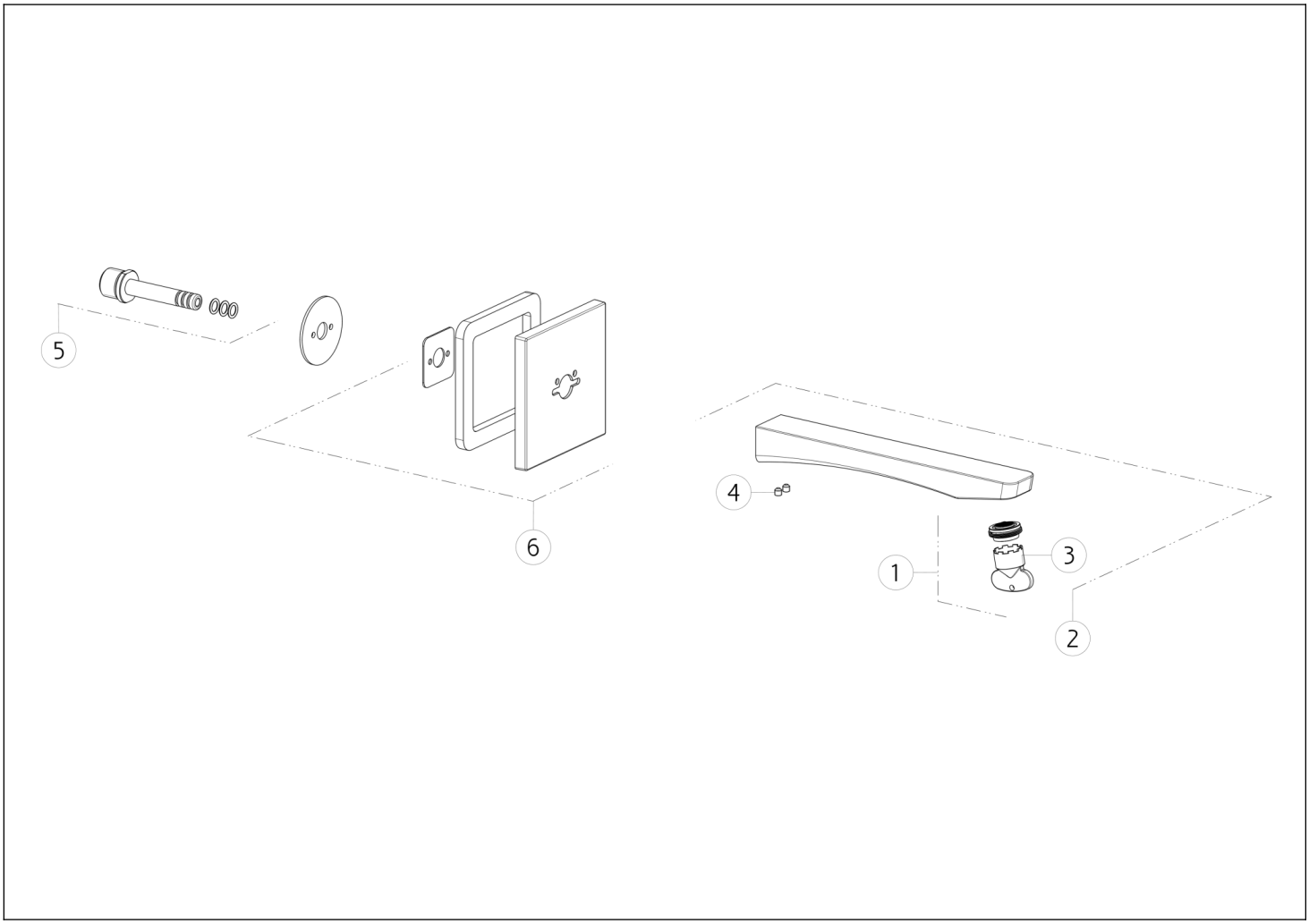

N°	Code	Beschreibung
1	SP00757	BELÜFTER
2	SP02434	TÜLLE
3	SP00010	SPEZIALWERKZEUG

N°	Code	Beschreibung
4	SP00610	SCHRAUBE
5	SP00142	GEMEINSAM
6	SP01169	FINISHING-PLATTE

 Die vorliegende Zeichnung darf ohne schriftliche Genehmigung der GESSI S.p.A. nicht veröffentlicht oder vervielfältigt werden. Copyright GESSI S.p.A.