GESSI

59100

GPF5910000000G000

RILIEVO

fecha de validez
≥ 12/2018



Caño de lavabo de pared, caño medio

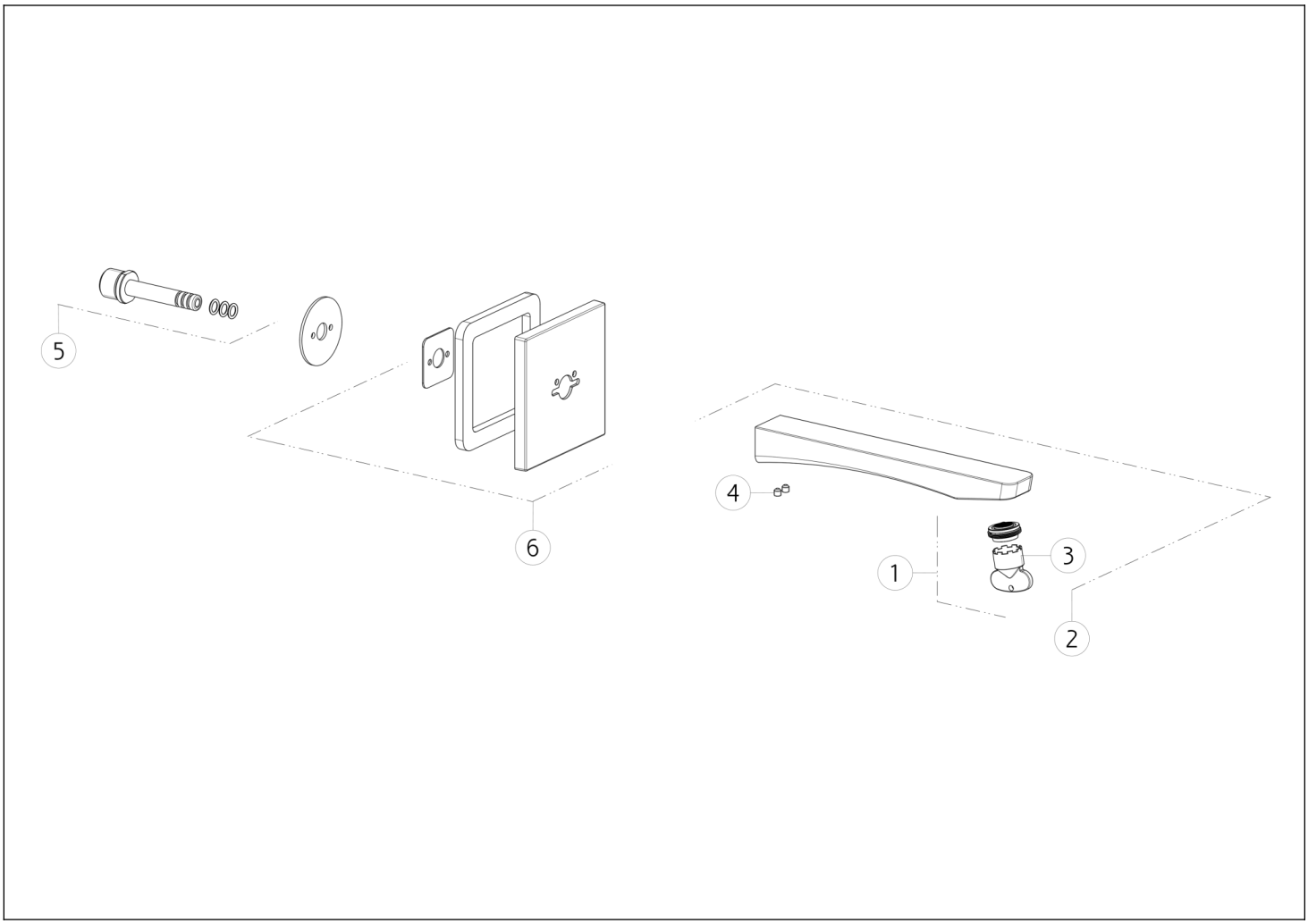

N°	Código	Descripción
1	SP00757	AIREADOR
2	SP02434	CHORREAR
3	SP00010	HERRAMIENTA ESPECIAL

N°	Código	Descripción
4	SP00610	TORNILLO
5	SP00142	ARTICULACIÓN
6	SP01169	PLACA DE ACABADO

Gessi S.p.A. Parco Gessi, 13037 Serravalle Sesia (Vercelli) Italia Tel. +39 0163 454111 Fax. +39 0163 453150 - www.gessi.com - gessi@gessi.it El presente diseño, de conformidad con la legislación vigente, no puede hacerse público ni reproducirse sin la autorización por escrito de GESSI S.p.A. Copyright GESSI S.p.A.