GESSI

59100

GPF5910000000G000

RILIEVO

data di validità
≥ 12/2018



Bocca Lavabo a parete bocca media

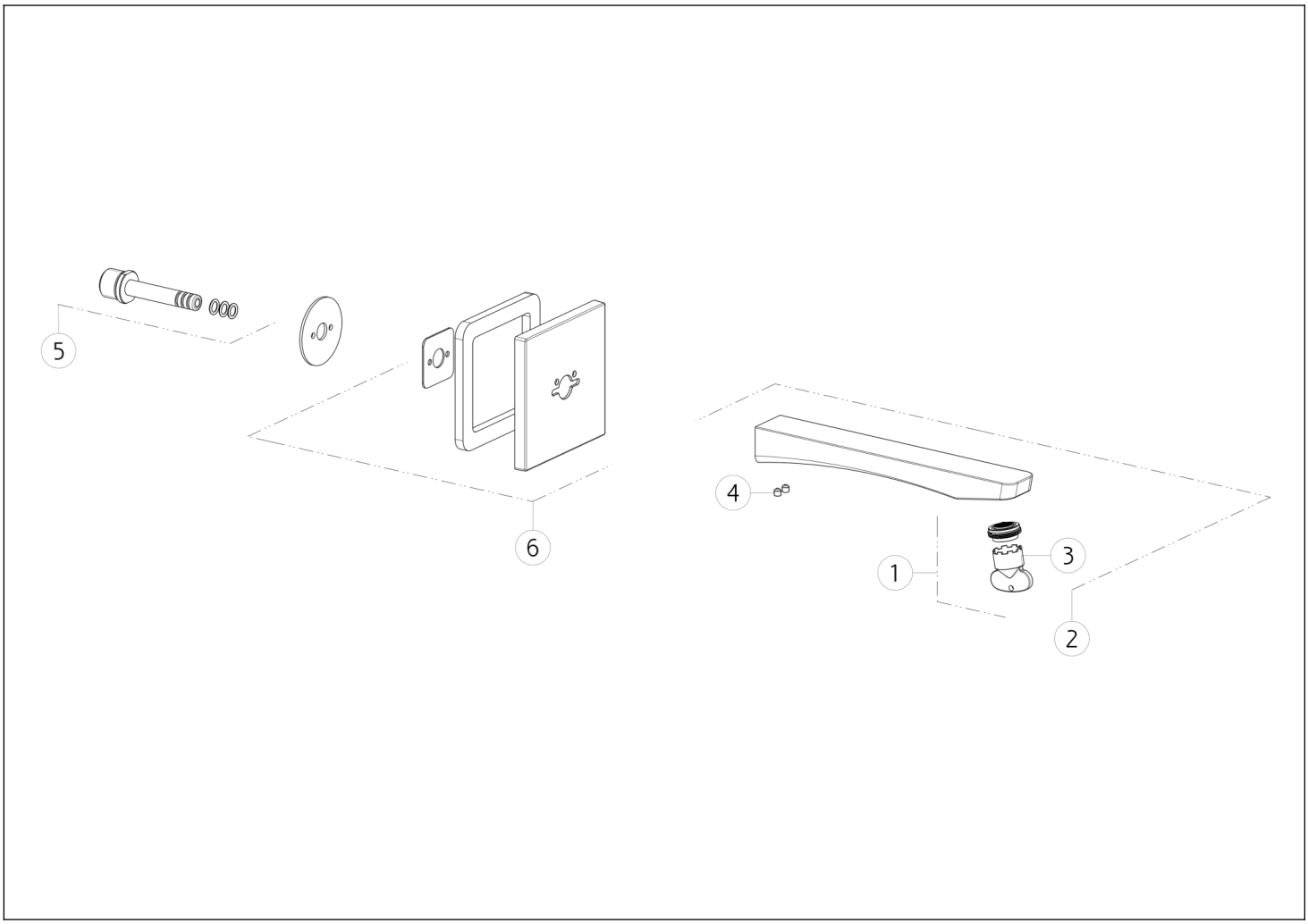

N°	Codice	Descrizione
1	SP00757	AERATORE
2	SP02434	BOCCA
3	SP00010	CHIAVE

N°	Codice	Descrizione
4	SP00610	GRANO
5	SP00142	INNESTO
6	SP01169	PIASTRA IN FINITURA

Gessi S.p.A. Parco Gessi, 13037 Serravalle Sesia (Vercelli) Italia Tel.+39 0163 454111 Fax.+39 0163 453150 - www.gessi.com - gessi@gessi.it Il presente disegno a termine di legge non puo' essere reso pubblico o riprodotto senza l'autorizzazione scritta della GESSI S.p.A. copyright GESSI S.p.A.