GESSI

59103

GPF5910300000G000

RILIEVO

fecha de validez
≥ 05/2018

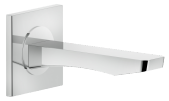

Caño lavabo de pared con mando remoto

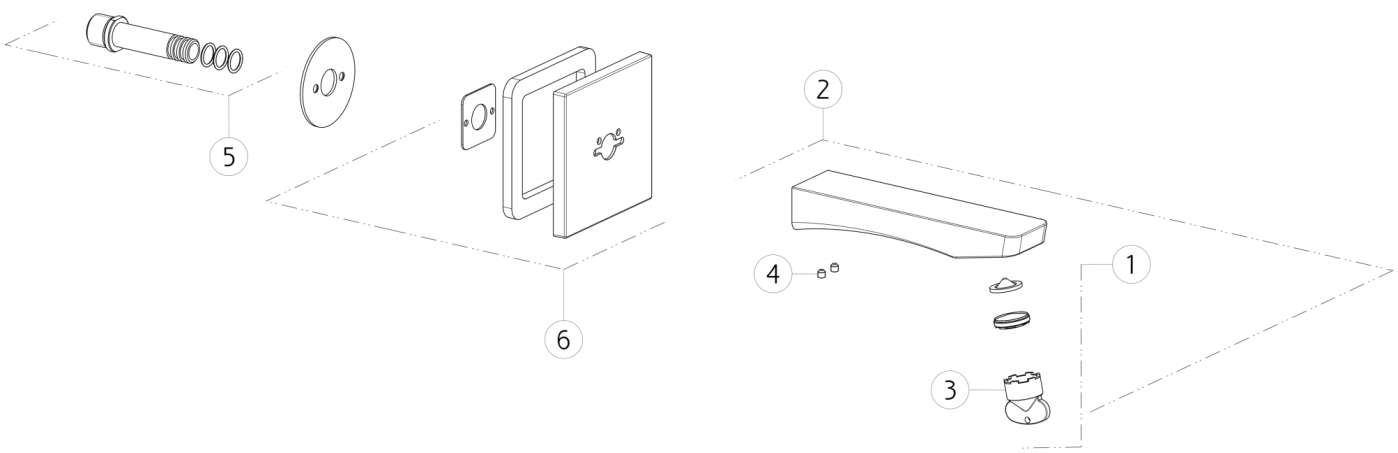

N°	Código	Descripción
1	SP00521	AIREADOR COMPLETO
2	SP02435	CHORREAR
3	SP00151	HERRAMIENTA ESPECIAL

N°	Código	Descripción
4	SP00610	TORNILLO
5	SP00146	ARTICULACIÓN
6	SP01982	PLACA DE ACABADO

 El presente diseño, de conformidad con la legislación vigente, no puede hacerse público ni reproducirse sin la autorización por escrito de GESSI S.p.A. Copyright GESSI S.p.A.