GESSI

59103

GPF5910300000G000

RILIEVO

data di validità
≥ 05/2018

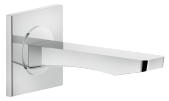

Bocca a parete . Da completare con comando remoto

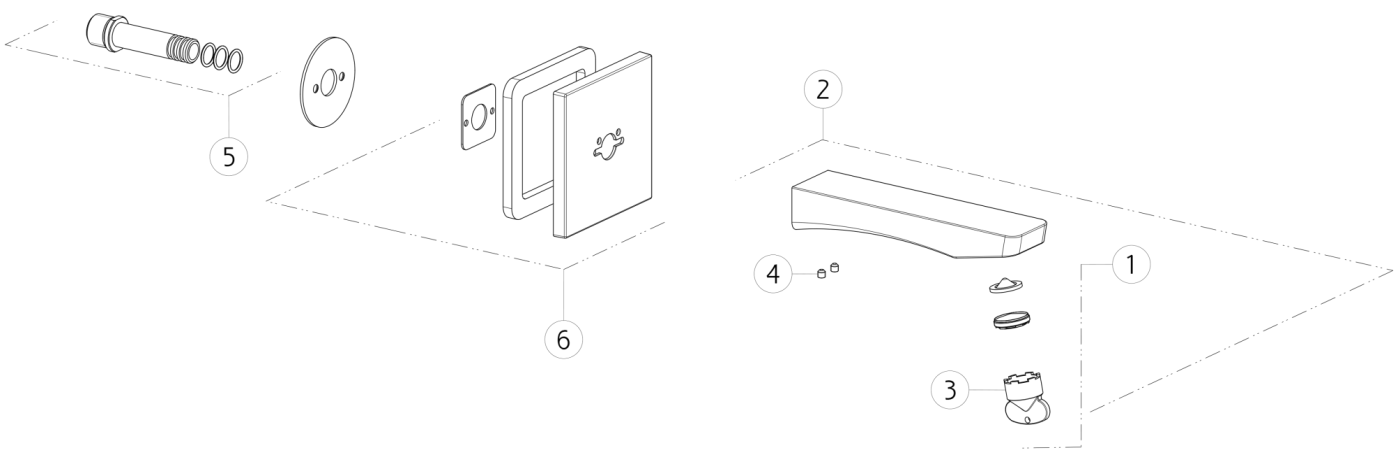

N°	Codice	Descrizione
1	SP00521	AERATORE COMPLETO
2	SP02435	BOCCA
3	SP00151	CHIAVE

N°	Codice	Descrizione
4	SP00610	GRANO
5	SP00146	INNESTO
6	SP01982	PIASTRA IN FINITURA

Gessi S.p.A. Parco Gessi, 13037 Serravalle Sesia (Vercelli) Italia Tel.+39 0163 454111 Fax.+39 0163 453150 - www.gessi.com - gessi@gessi.it Il presente disegno a termine di legge non puo' essere reso pubblico o riprodotto senza l'autorizzazione scritta della GESSI S.p.A. copyright GESSI S.p.A.