GESSI

59109

GPF5910900000G000

RILIEVO

Gültigkeitsdatum
≥ 10/2018



Fertigmontageset Waschtisch/Wanne/Dusch-Einhebelmischer für separaten Auslauf. 1-Weg: Ausgang oben am UPK 46112. Wandmontage. Nicht eigensicher.

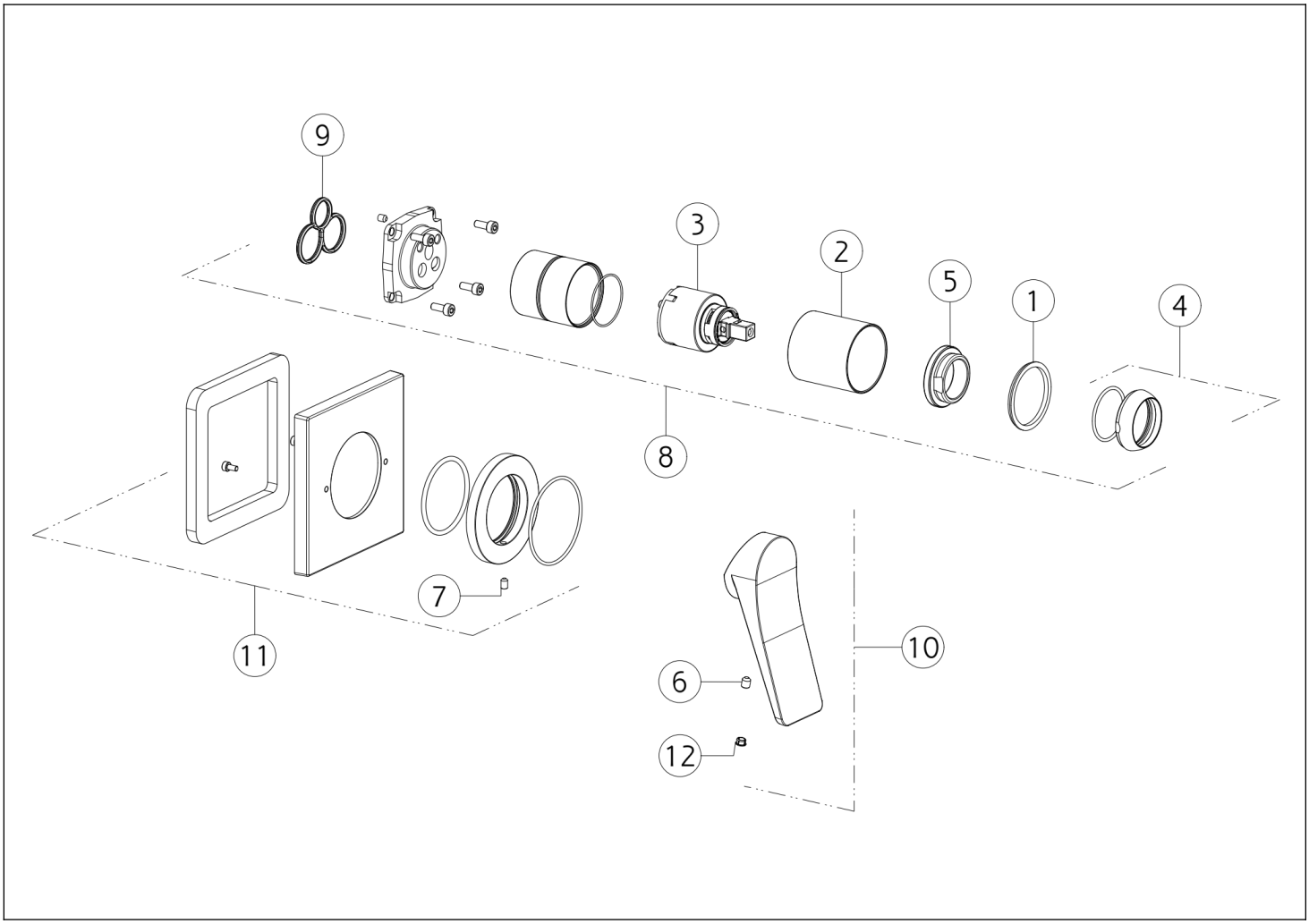

N°	Code	Beschreibung
1	SP00545	INDIKATOR-RING
2	SP03951	FINISHING-BUCHSE
3	SP00013	PATRONE
4	SP00565	FERTIGSTELLUNG RINGMUTTER
5	SP00023	BEFESTIGUNGSRINGMUTTER
6	SP00284	SCHRAUBE

N°	Code	Beschreibung
7	SP01412	SCHRAUBE
8	SP00562	CARTRIDGE-GRUPPE
9	SP00506	DICHTUNG
10	SP02381	GRIFF
11	SP00561	FINISHING-PLATTE
12	SP00002	SCHRAUBENABDECKUNG

Gessi S.p.A. Parco Gessi, 13037 Serravalle Sesia (Vercelli) Italien Tel. +39 0163 454111 Fax. +39 0163 453150 - www.gessi.com - gessi@gessi.it Die vorliegende Zeichnung darf ohne schriftliche Genehmigung der GESSI S.p.A. nicht veröffentlicht oder vervielfältigt werden. Copyright GESSI S.p.A.