GESSI

59109

GPF5910900000G000

RILIEVO

date de validité
≥ 10/2018



Partie apparente pour mitigeur mural, 1 sortie.

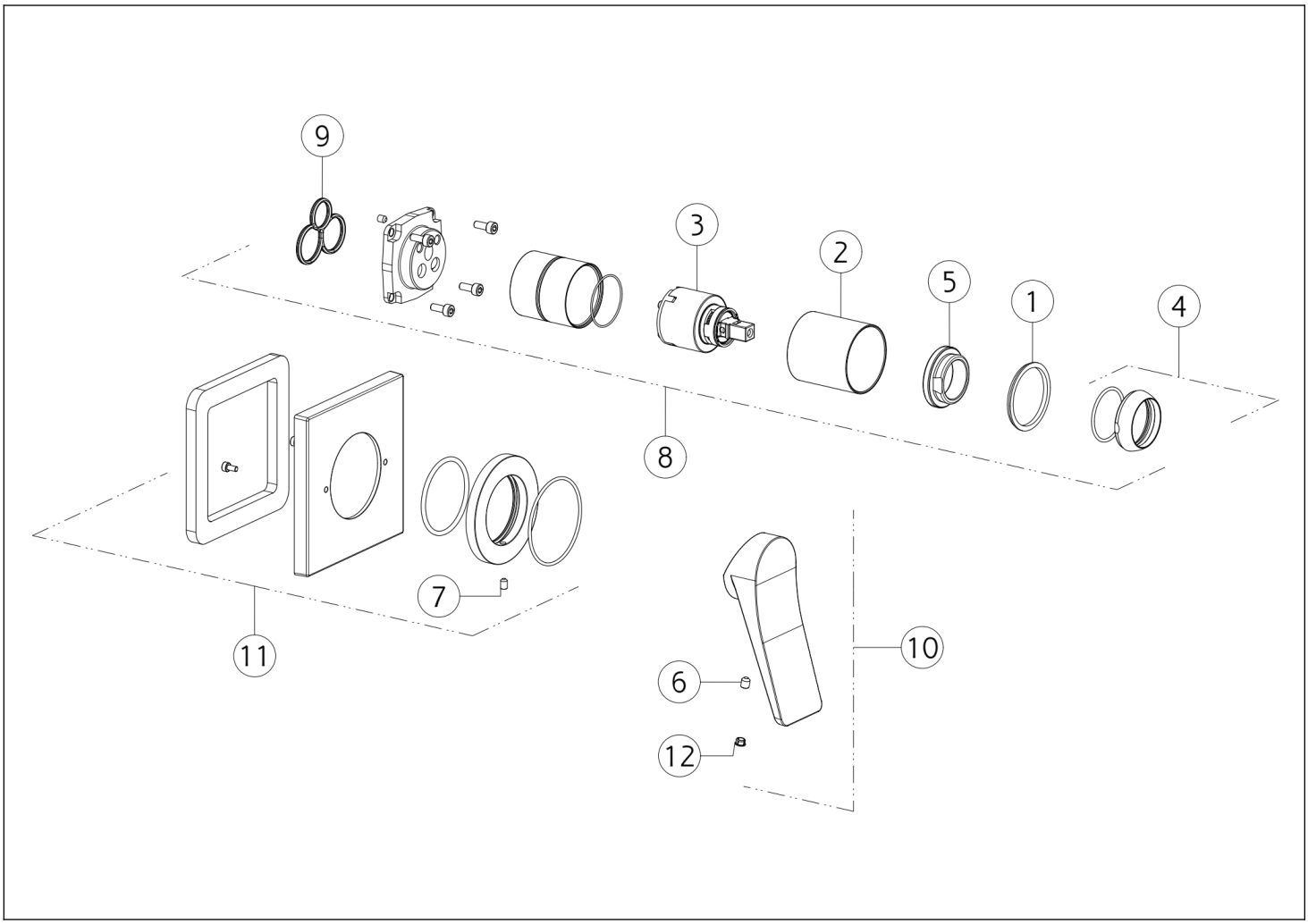

N°	Code	Description
1	SP00545	ANNEAU INDICATEUR
2	SP03951	DOUILLE DE FINITION
3	SP00013	CARTOUCHE
4	SP00565	BAGUE DE FINITION
5	SP00023	BAGUE DE FIXATION
6	SP00284	VIS

N°	Code	Description
7	SP01412	VIS
8	SP00562	GROUPE DE CARTOUCHES
9	SP00506	JOINT
10	SP02381	MANCHE
11	SP00561	PLAQUE DE FINITION
12	SP00002	COUVERCLE DE VIS

Gessi S.p.A. Parco Gessi, 13037 Serravalle Sesia (Vercelli) Italie Tél. +39 0163 454111 Fax. +39 0163 453150 - www.gessi.com - gessi@gessi.it Conformément à la loi, le présent dessin ne peut être rendu public ni reproduit sans l'autorisation écrite de GESSI S.p.A. Copyright GESSI S.p.A.