GESSI

59109

GPF5910900000G000

RILIEVO

data di validità
≥ 10/2018



Parte esterna Miscelatore a parete 1 via

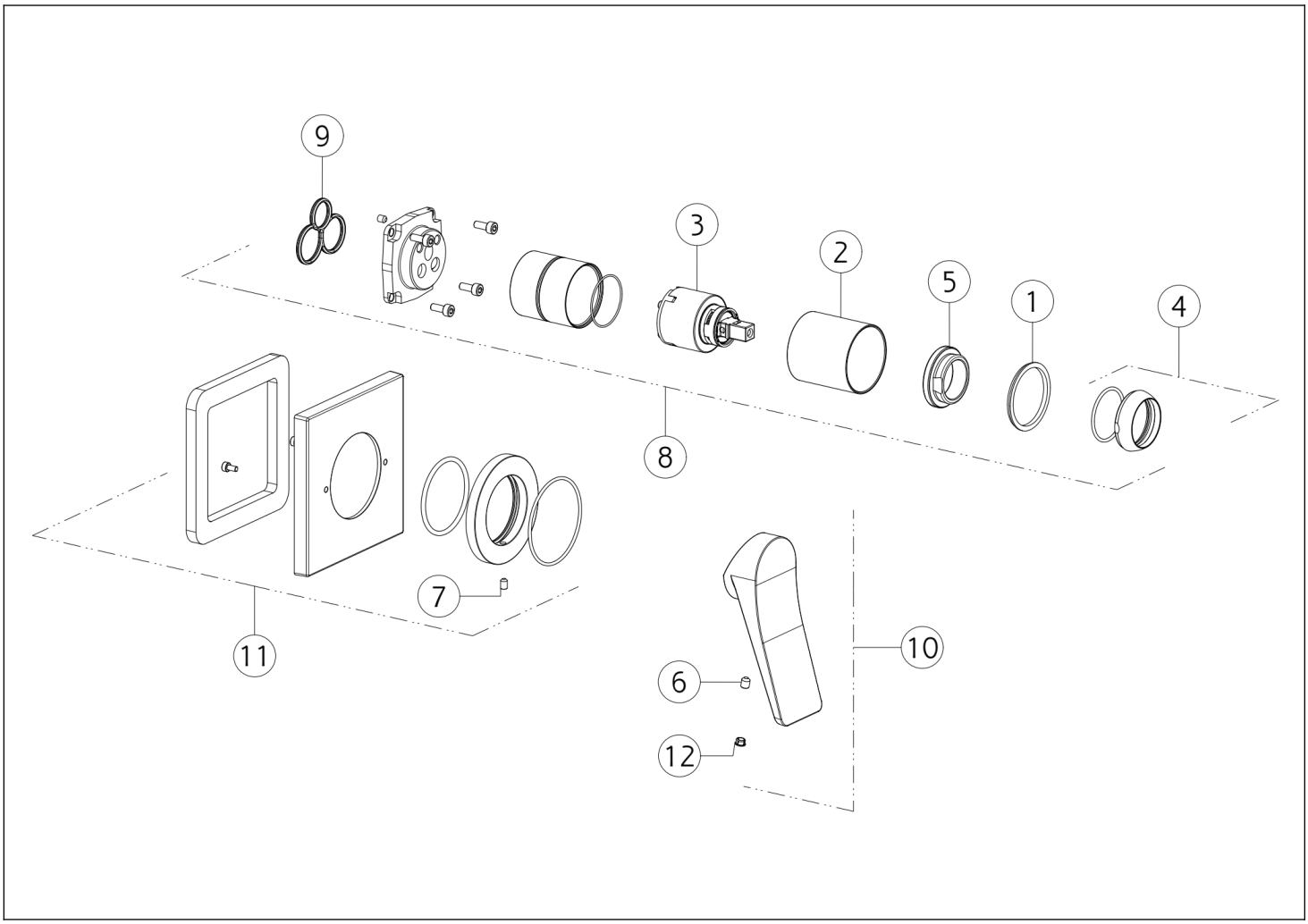

N°	Codice	Descrizione
1	SP00545	ANELLO INDICATORE
2	SP03951	BOCCOLA IN FINITURA
3	SP00013	CARTUCCIA
4	SP00565	COPRIGHIERA
5	SP00023	GHIERA SERRAGGIO CARTUCCIA
6	SP00284	GRANO

N°	Codice	Descrizione
7	SP01412	GRANO
8	SP00562	GRUPPO CARTUCCIA
9	SP00506	GUARNIZIONE
10	SP02381	MANIGLIA
11	SP00561	PIASTRA IN FINITURA
12	SP00002	TAPPINO COPRI GRANO

Gessi S.p.A. Parco Gessi, 13037 Serravalle Sesia (Vercelli) Italia Tel.+39 0163 454111 Fax.+39 0163 453150 - www.gessi.com - gessi@gessi.it Il presente disegno a termine di legge non puo' essere reso pubblico o riprodotto senza l'autorizzazione scritta della GESSI S.p.A. copyright GESSI S.p.A.