GESSI

59127

GPF5912700000G000

RILIEVO

Gültigkeitsdatum
≥ 01/2021



Brauseschlauchdurchführung mit Schlauch 1,50m und herausziehbarer Antikalk-Handbrause ohne Rückholfeder. Eigensichere Handbrause aus Kunststoff.

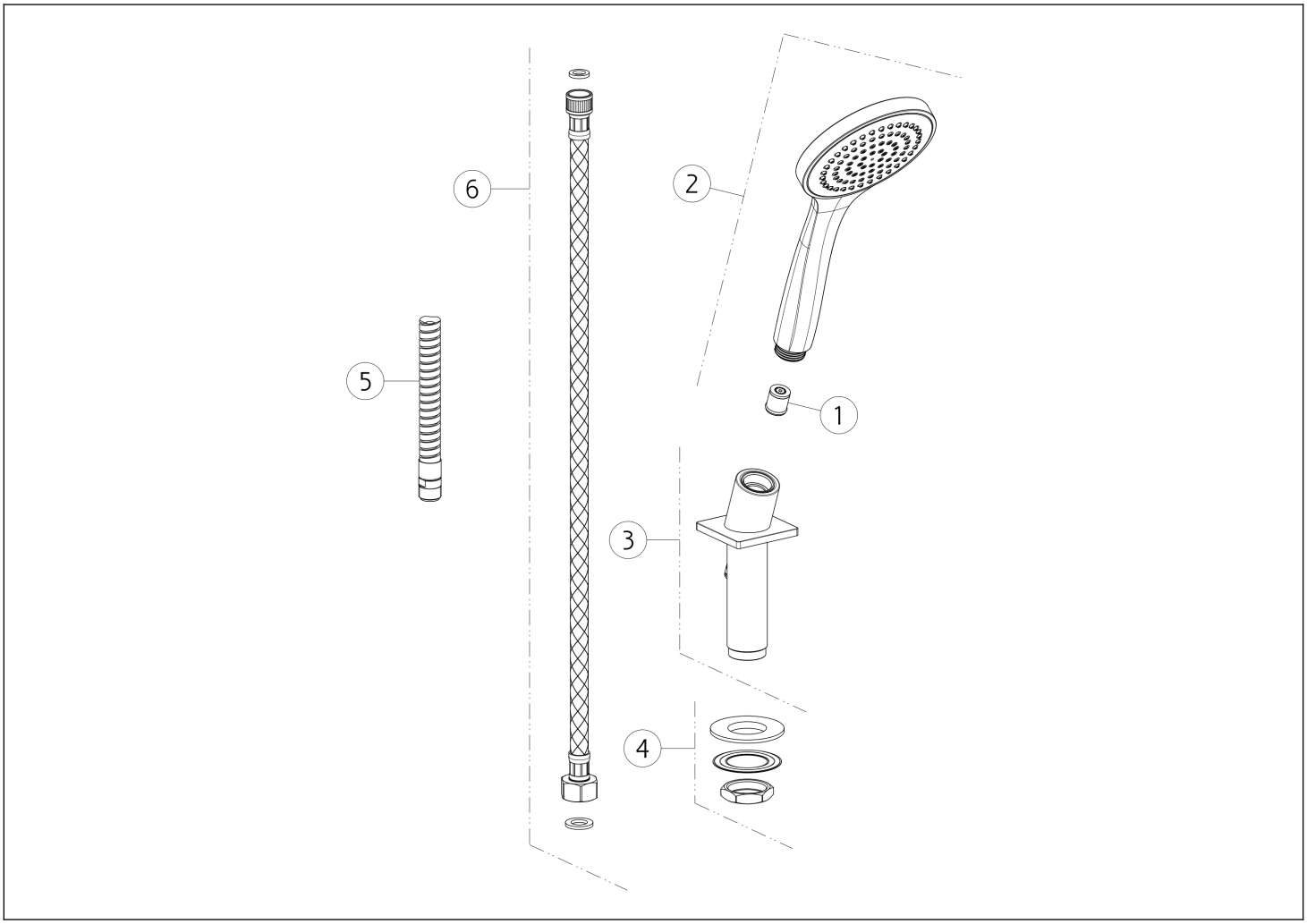

N°	Code	Beschreibung
1	SP00900	STRÖMUNGS-REGULATOR
2	PF47254	HANDBRAUSE
3	SP02496	DUSCHHALTER

N°	Code	Beschreibung
4	SP01222	BEFESTIGUNGSSATZ
5	SP01224	SCHLAUCH
6	SP01223	SCHLAUCH

Gessi S.p.A. Parco Gessi, 13037 Serravalle Sesia (Vercelli) Italien Tel. +39 0163 454111 Fax. +39 0163 453150 - www.gessi.com - gessi@gessi.it Die vorliegende Zeichnung darf ohne schriftliche Genehmigung der GESSI S.p.A. nicht veröffentlicht oder vervielfältigt werden. Copyright GESSI S.p.A.