GESSI

59127

GPF5912700000G000

RILIEVO

fecha de validez
≥ 01/2021



Soporte sobre encimera con ducha antical y flexibles de conexion de 1,50 m

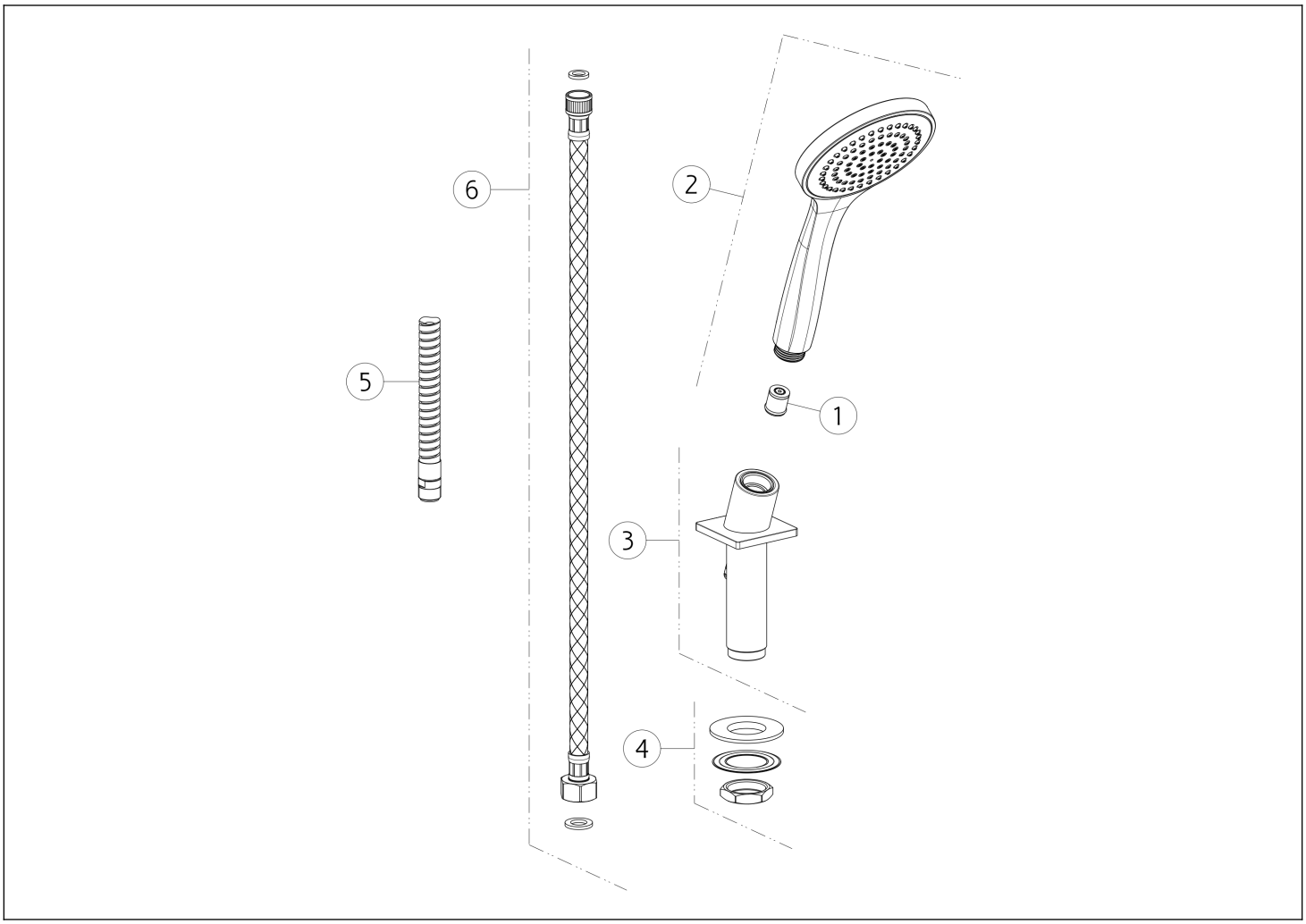

N°	Código	Descripción
1	SP00900	REGULADOR DE FLUJO
2	PF47254	DUCHA DE MANO
3	SP02496	SOPORTE DE DUCHA

N°	Código	Descripción
4	SP01222	SET DE FIJACIÓN
5	SP01224	MANGUERA
6	SP01223	MANGUERA

Gessi S.p.A. Parco Gessi, 13037 Serravalle Sesia (Vercelli) Italia Tel. +39 0163 454111 Fax. +39 0163 453150 - www.gessi.com - gessi@gessi.it El presente diseño, de conformidad con la legislación vigente, no puede hacerse público ni reproducirse sin la autorización por escrito de GESSI S.p.A. Copyright GESSI S.p.A.