GESSI

59127

GPF5912700000G000

RILIEVO

date de validité
≥ 01/2021



Support douchette avec douchette anticacaire et flexibles 1,5m

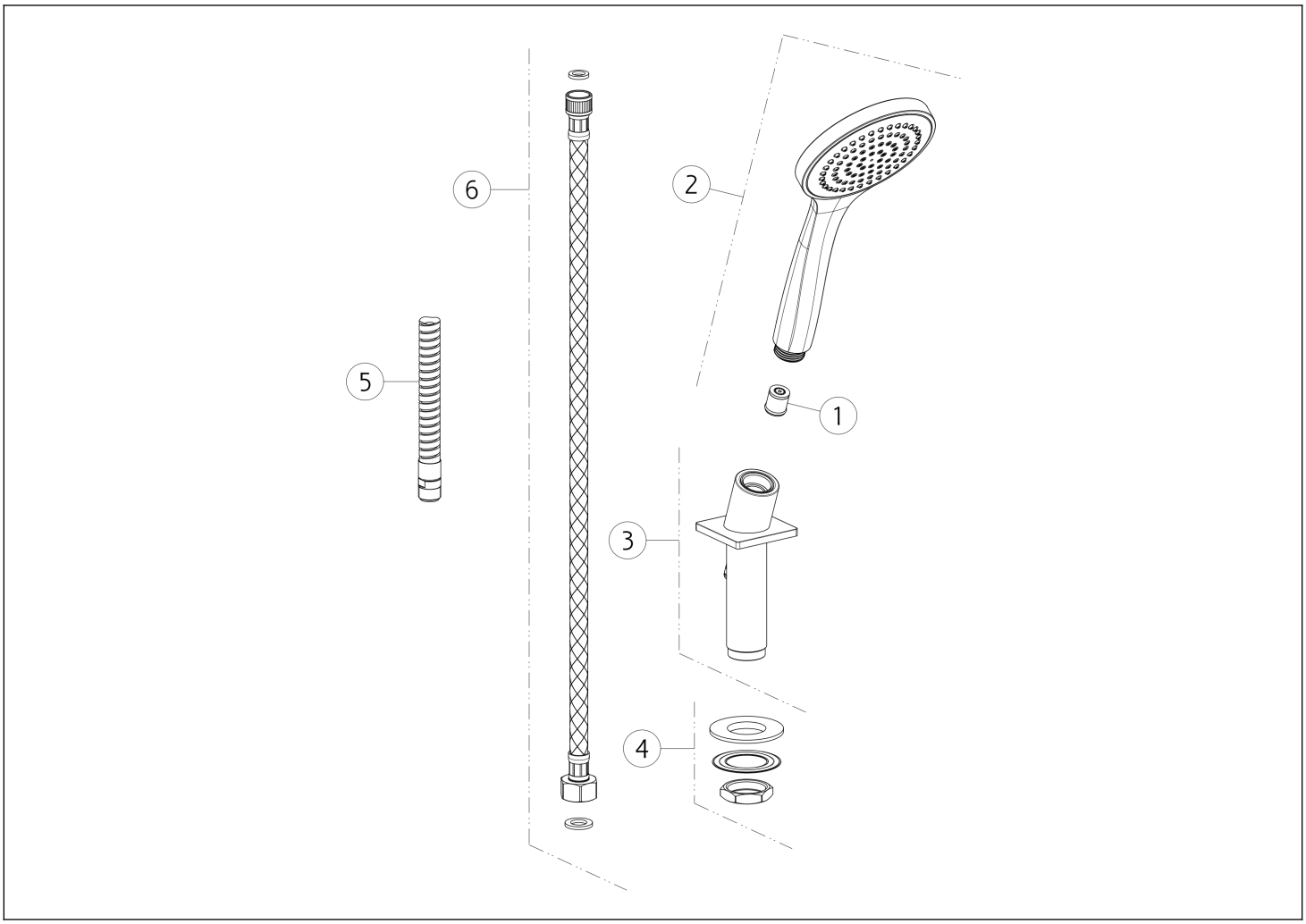

N°	Code	Description
1	SP00900	RÉGULATEUR DE DÉBIT
2	PF47254	DOUCHETTE
3	SP02496	SUPPORT DE DOUCHE

N°	Code	Description
4	SP01222	KIT DE FIXATION
5	SP01224	TUYAU
6	SP01223	TUYAU

Gessi S.p.A. Parco Gessi, 13037 Serravalle Sesia (Vercelli) Italie Tél. +39 0163 454111 Fax. +39 0163 453150 - www.gessi.com - gessi@gessi.it Conformément à la loi, le présent dessin ne peut être rendu public ni reproduit sans l'autorisation écrite de GESSI S.p.A. Copyright GESSI S.p.A.