GESSI

59132

GPF5913200000G000

RILIEVO

Gültigkeitsdatum
≥ 05/2019



Fertigmontageset Thermostat. 1-Weg: Ausgang oben am UPK 09269. Wandmontage. Mit Thermostatkartusche, Filter, Vorabsperrung und Rückflussverhinderer. Nicht eigensicher.

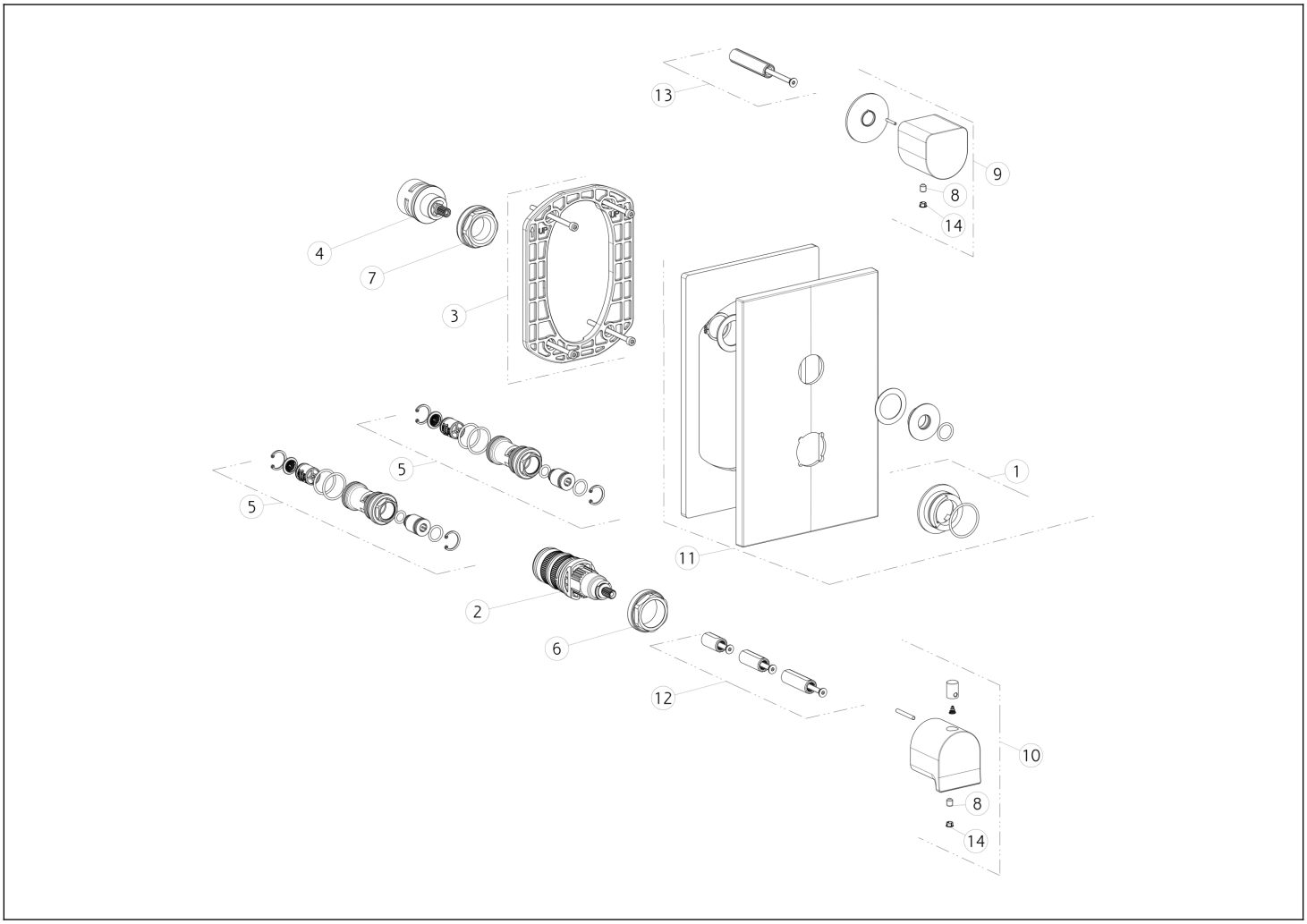

N°	Code	Beschreibung
1	SP01739	INDIKATOR-RING
2	SP01936	THERMOSTATISCHE KARTUSCHE
3	SP01868	UNTERPLATTE
4	SP01772	UMSTELLUNG
5	SP01942	FILTER
6	SP01941	BEFESTIGUNGSRINGMUTTER
7	SP01945	BEFESTIGUNGSRINGMUTTER

N°	Code	Beschreibung
8	SP00284	SCHRAUBE
9	SP02422	GRIFF
10	SP02423	GRIFF
11	SP02075	FINISHING-PLATTE
12	SP01940	ERWEITERUNG
13	SP01946	ERWEITERUNG
14	SP00002	SCHRAUBENABDECKUNG

Gessi S.p.A. Parco Gessi, 13037 Serravalle Sesia (Vercelli) Italien Tel. +39 0163 454111 Fax. +39 0163 453150 - www.gessi.com - gessi@gessi.it Die vorliegende Zeichnung darf ohne schriftliche Genehmigung der GESSI S.p.A. nicht veröffentlicht oder vervielfältigt werden. Copyright GESSI S.p.A.