GESSI

59132

GPF5913200000G000

RILIEVO

data di validità
≥ 05/2019



Parte esterna Miscelatore Termostatico Doccia a parete 1 via

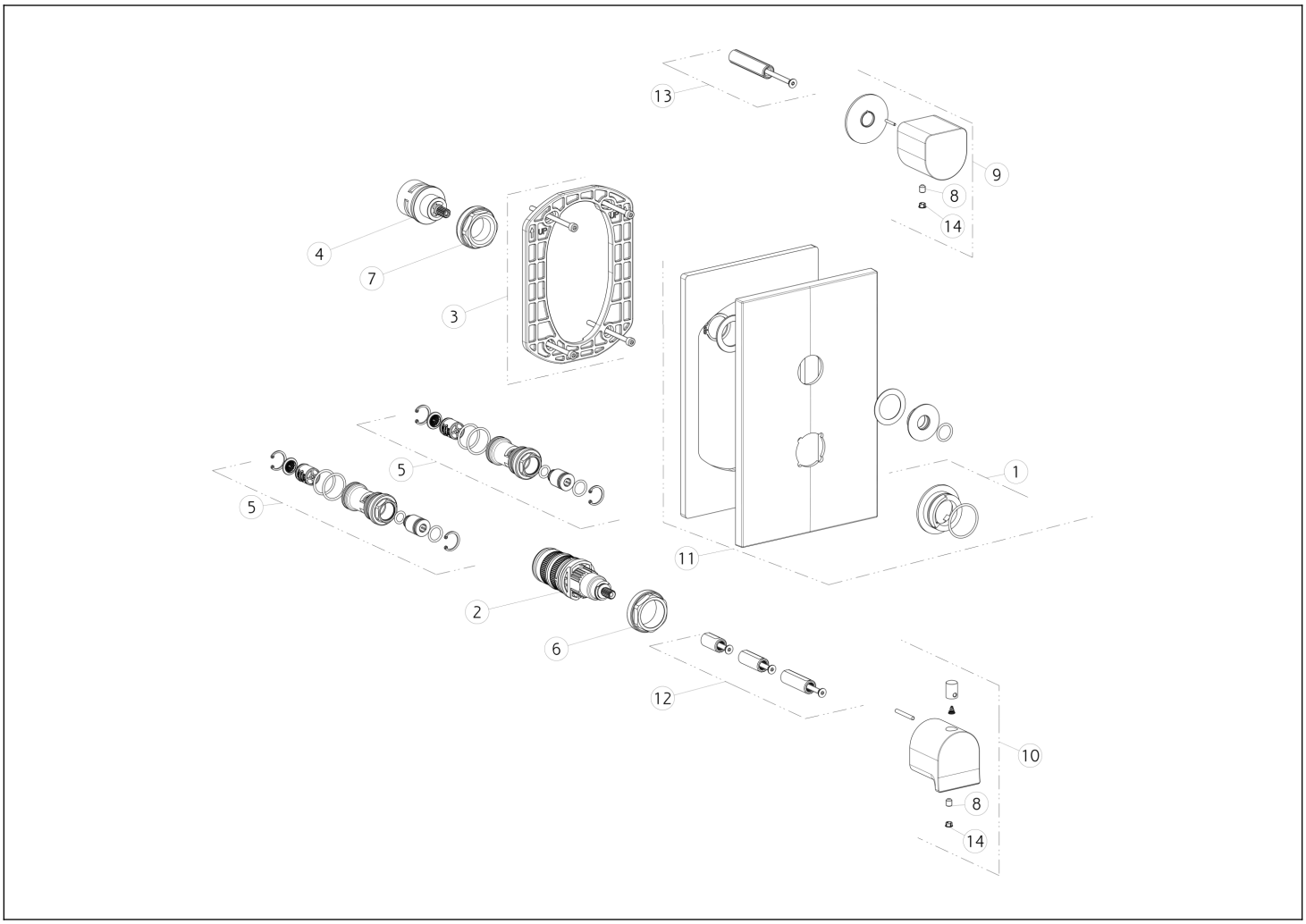

N°	Codice	Descrizione
1	SP01739	ANELLO INDICATORE
2	SP01936	CARTUCCIA TERMOSTATICA
3	SP01868	CONTROPIASTRA
4	SP01772	DEVIATORE
5	SP01942	FILTRO
6	SP01941	GHIERA SERRAGGIO CARTUCCIA
7	SP01945	GHIERA SERRAGGIO CARTUCCIA

N°	Codice	Descrizione
8	SP00284	GRANO
9	SP02422	MANIGLIA
10	SP02423	MANIGLIA
11	SP02075	PIASTRA IN FINITURA
12	SP01940	PROLUNGA
13	SP01946	PROLUNGA
14	SP00002	TAPPINO COPRI GRANO

Gessi S.p.A. Parco Gessi, 13037 Serravalle Sesia (Vercelli) Italia Tel.+39 0163 454111 Fax.+39 0163 453150 - www.gessi.com - gessi@gessi.it Il presente disegno a termine di legge non puo' essere reso pubblico o riprodotto senza l'autorizzazione scritta della GESSI S.p.A. copyright GESSI S.p.A.