GESSI

59134

GPF5913400000G000

RILIEVO

fecha de validez
≥ 05/2018



Partes externas para mezclador TERMOSTATICO ducha de pared, de 2 vìas

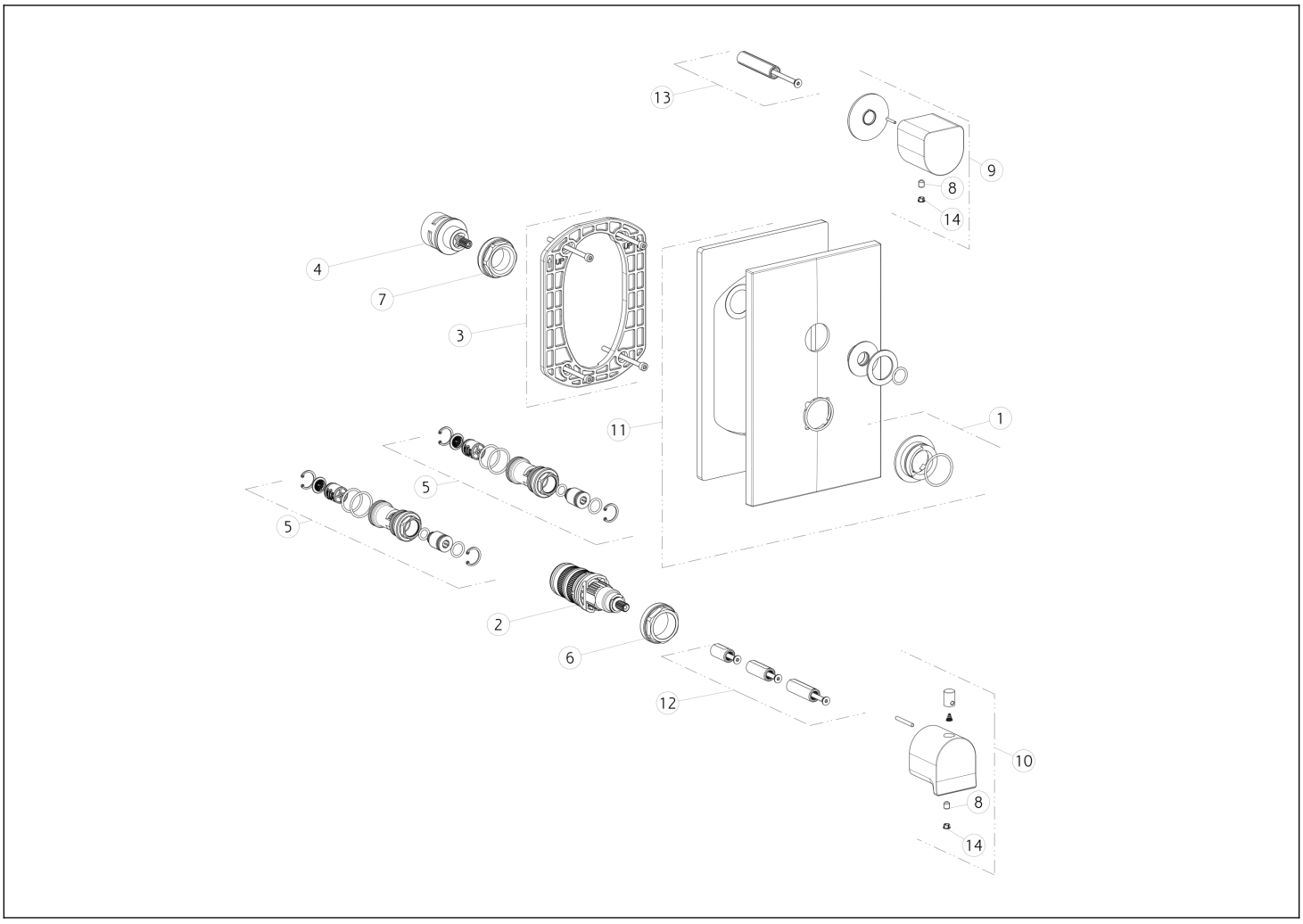

N°	Código	Descripción
1	SP01739	ANILLO INDICADOR
2	SP01936	CARTUCHO TERMOSTÁTICO
3	SP01868	PLACA SECUNDARIA
4	SP01793	DESVIADOR
5	SP01942	FILTRO
6	SP01941	TUERCA ANULAR DE FIJACIÓN
7	SP01945	TUERCA ANULAR DE FIJACIÓN

N°	Código	Descripción
8	SP00284	TORNILLO
9	SP02422	ASA
10	SP02423	ASA
11	SP02028	PLACA DE ACABADO
12	SP01940	EXTENSIÓN
13	SP01946	EXTENSIÓN
14	SP00002	TAPA DE TORNILLO

Gessi S.p.A. Parco Gessi, 13037 Serravalle Sesia (Vercelli) Italia Tel. +39 0163 454111 Fax. +39 0163 453150 - www.gessi.com - gessi@gessi.it El presente diseño, de conformidad con la legislación vigente, no puede hacerse público ni reproducirse sin la autorización por escrito de GESSI S.p.A. Copyright GESSI S.p.A.