GESSI

59134

GPF5913400000G000

RILIEVO

date de validité
≥ 05/2018



Partie apparente pour mitigeur thermostatique douche mural 2 sorties.

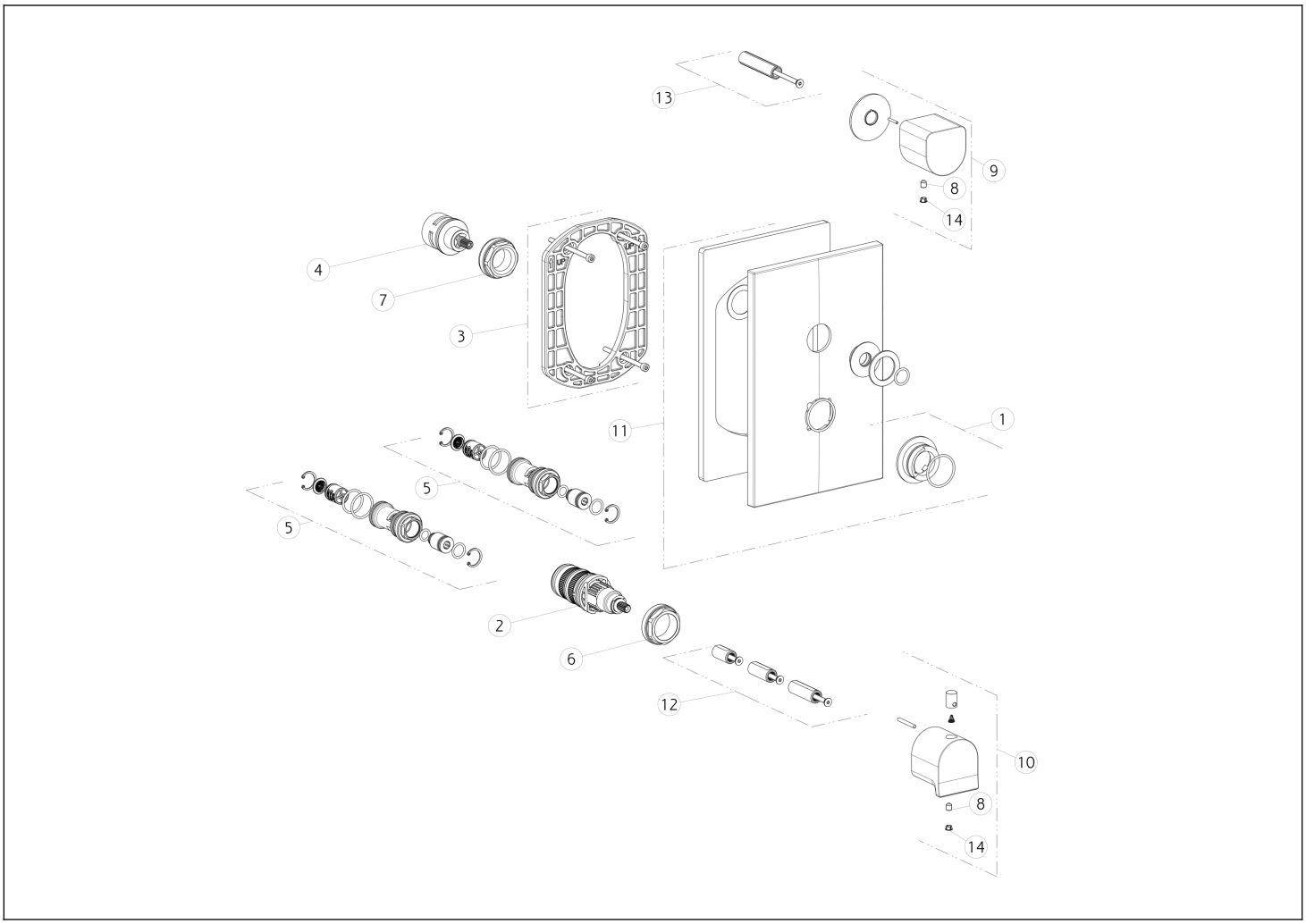

N°	Code	Description
1	SP01739	ANNEAU INDICATEUR
2	SP01936	CARTOUCHE THERMOSTATIQUE
3	SP01868	SOUS-PLAQUE
4	SP01793	INVERSEUR
5	SP01942	FILTRE
6	SP01941	BAGUE DE FIXATION
7	SP01945	BAGUE DE FIXATION

N°	Code	Description
8	SP00284	VIS
9	SP02422	MANCHE
10	SP02423	MANCHE
11	SP02028	PLAQUE DE FINITION
12	SP01940	EXTENSION
13	SP01946	EXTENSION
14	SP00002	COUVERCLE DE VIS

Gessi S.p.A. Parco Gessi, 13037 Serravalle Sesia (Vercelli) Italie Tél. +39 0163 454111 Fax. +39 0163 453150 - www.gessi.com - gessi@gessi.it Conformément à la loi, le présent dessin ne peut être rendu public ni reproduit sans l'autorisation écrite de GESSI S.p.A. Copyright GESSI S.p.A.