GESSI

59134

GPF5913400000G000

RILIEVO

data di validità
≥ 05/2018



Parte esterna Miscelatore Termostatico Doccia a parete 2 vie

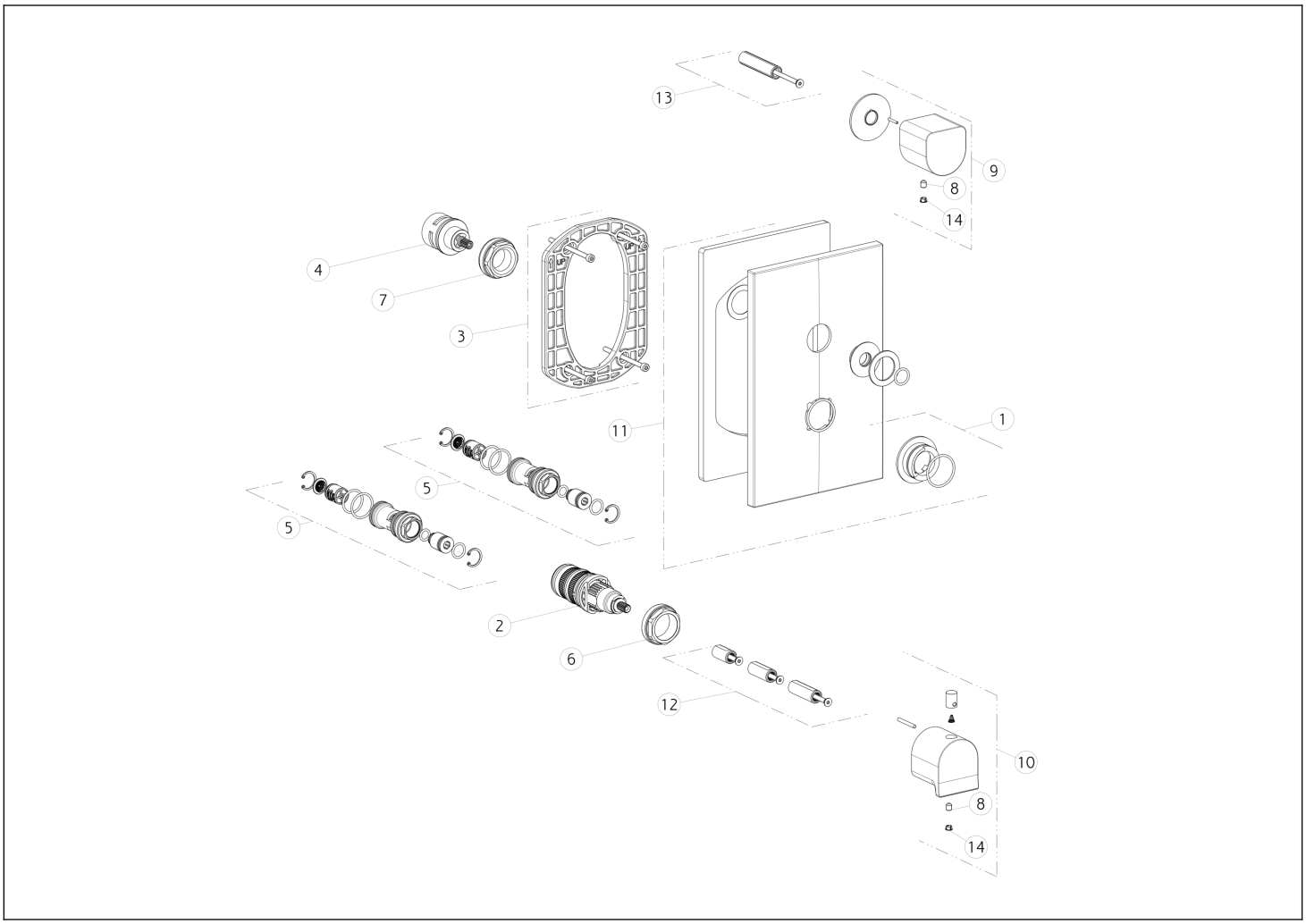

N°	Codice	Descrizione
1	SP01739	ANELLO INDICATORE
2	SP01936	CARTUCCIA TERMOSTATICA
3	SP01868	CONTROPIASTRA
4	SP01793	DEVIATORE
5	SP01942	FILTRO
6	SP01941	GHIERA SERRAGGIO CARTUCCIA
7	SP01945	GHIERA SERRAGGIO CARTUCCIA

N°	Codice	Descrizione
8	SP00284	GRANO
9	SP02422	MANIGLIA
10	SP02423	MANIGLIA
11	SP02028	PIASTRA IN FINITURA
12	SP01940	PROLUNGA
13	SP01946	PROLUNGA
14	SP00002	TAPPINO COPRI GRANO

 Il presente disegno a termine di legge non puo' essere reso pubblico o riprodotto senza l'autorizzazione scritta della GESSI S.p.A. copyright GESSI S.p.A.