GESSI

59140

GPF59140000000G000

RILIEVO

Gültigkeitsdatum
≥ 12/2018



Fertigmontageset Dusch-Einhebelmischer mit Wandanschlussbogen, Halterung, Schlauch 1,50m und Antikalk-Handbrause. Eigensichere Handbrause aus Kunststoff. 2-Wege automatischer Umsteller zum Drücken: erster Ausgang Handbrause, zweiter Ausgang nach Umstellung freier Ausgang am UPK 44639. Wandmontage.

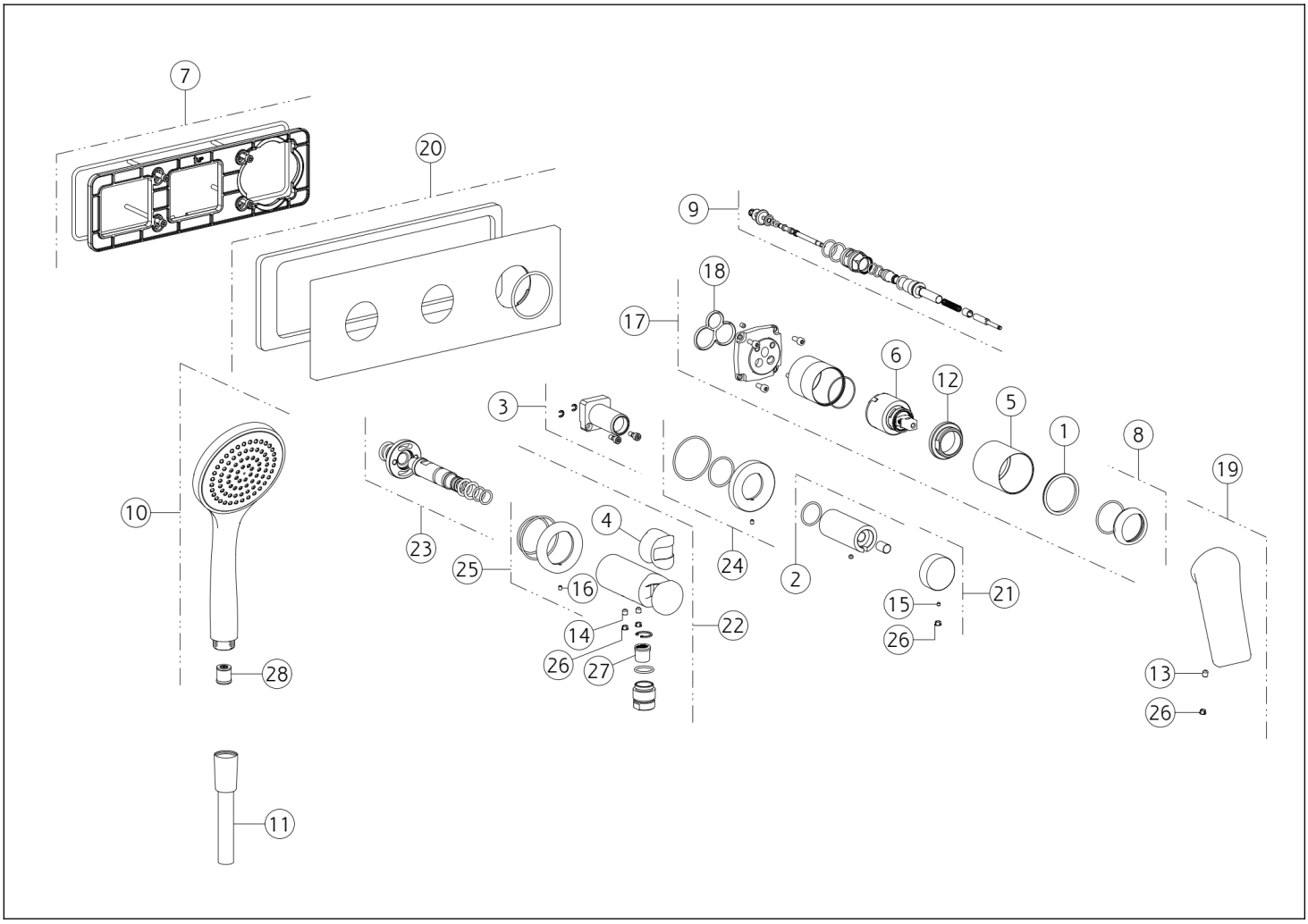

N°	Code	Beschreibung
1	SP00545	INDIKATOR-RING
2	SP00579	BUSCH
3	SP00581	BUSCH
4	SP01823	BUSCH
5	SP03951	FINISHING-BUCHSE
6	SP00013	PATRONE
7	SP00537	UNTERPLATTE
8	SP00565	FERTIGSTELLUNG RINGMUTTER
9	SP00191	SCHIEBESCHALTER
10	PF47254	HANDBRAUSE
11	PF01637	SCHLAUCH
12	SP00023	BEFESTIGUNGSRINGMUTTER
13	SP00284	SCHRAUBE
14	SP00610	SCHRAUBE

N°	Code	Beschreibung
15	SP03687	SCHRAUBE
16	SP03688	SCHRAUBE
17	SP00562	CARTRIDGE-GRUPPE
18	SP00506	DICHTUNG
19	SP02381	GRIFF
20	SP00580	FINISHING-PLATTE
21	SP00111	KNOPF
22	SP02547	ANSCHLUSS WASSERAUSLASS
23	SP00536	BRUSTWARZE
24	SP00514	DECKEL
25	SP00582	DECKEL
26	SP00002	SCHRAUBENABDECKUNG
27	SP01198	RÜCKSCHLAGVENTIL
28	SP00900	STRÖMUNGS-REGULATOR

Gessi S.p.A. Parco Gessi, 13037 Serravalle Sesia (Vercelli) Italien Tel. +39 0163 454111 Fax. +39 0163 453150 - www.gessi.com - gessi@gessi.it Die vorliegende Zeichnung darf ohne schriftliche Genehmigung der GESSI S.p.A. nicht veröffentlicht oder vervielfältigt werden. Copyright GESSI S.p.A.