GESSI

59140

GPF59140000000G000

RILIEVO

fecha de validez
≥ 12/2018



Parte externa para mezclador monomando empotrable de ducha de 2 salidas con desviador, toma de agua y soporte para maneral

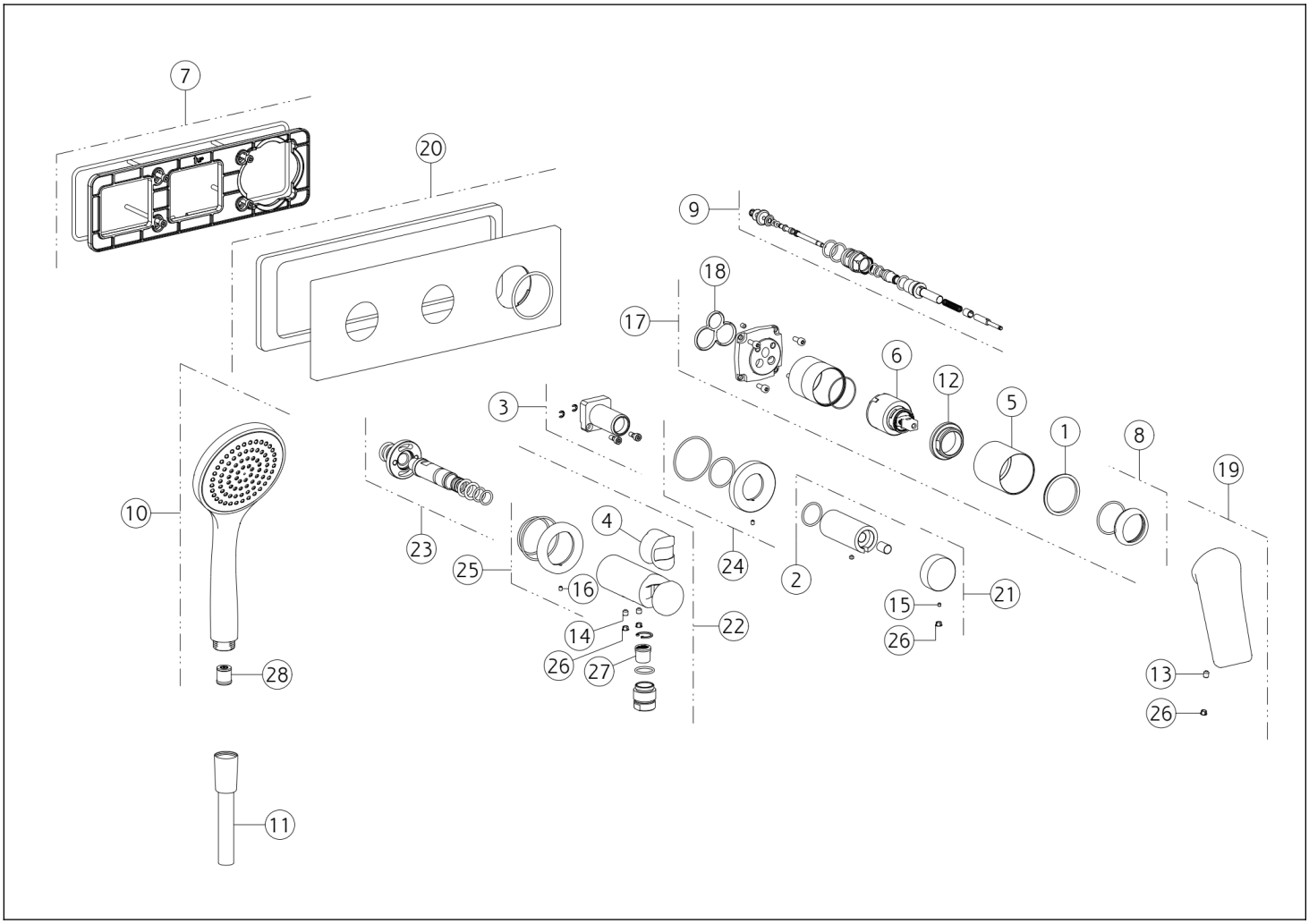

N°	Código	Descripción
1	SP00545	ANILLO INDICADOR
2	SP00579	ARBUSTO
3	SP00581	ARBUSTO
4	SP01823	ARBUSTO
5	SP03951	BUJE DE ACABADO
6	SP00013	CARTUCHO
7	SP00537	PLACA SECUNDARIA
8	SP00565	TUERCA ANULAR DE ACABADO
9	SP00191	DESVIADOR DE EMPUJE
10	PF47254	DUCHA DE MANO
11	PF01637	MANGUERA
12	SP00023	TUERCA ANULAR DE FIJACIÓN
13	SP00284	TORNILLO
14	SP00610	TORNILLO

N°	Código	Descripción
15	SP03687	TORNILLO
16	SP03688	TORNILLO
17	SP00562	GRUPO DE CARTUCHOS
18	SP00506	JUNTA
19	SP02381	ASA
20	SP00580	PLACA DE ACABADO
21	SP00111	PERILLA
22	SP02547	CONEXIÓN SALIDA DE AGUA
23	SP00536	PEZÓN
24	SP00514	CUBRIR
25	SP00582	CUBRIR
26	SP00002	TAPA DE TORNILLO
27	SP01198	VÁLVULA ANTIRRETORNO
28	SP00900	REGULADOR DE FLUJO

 El presente diseño, de conformidad con la legislación vigente, no puede hacerse público ni reproducirse sin la autorización por escrito de GESSI S.p.A. Copyright GESSI S.p.A.