GESSI

59141

GPF5914100000G000

RILIEVO

date de validité
≥ 05/2018



Partie apparente mitigeur douche mural deux sorties avec inverseur, alimentation de l'eau murale, support, flexibles de raccon dement 1,50 m et douchette anticalcaire

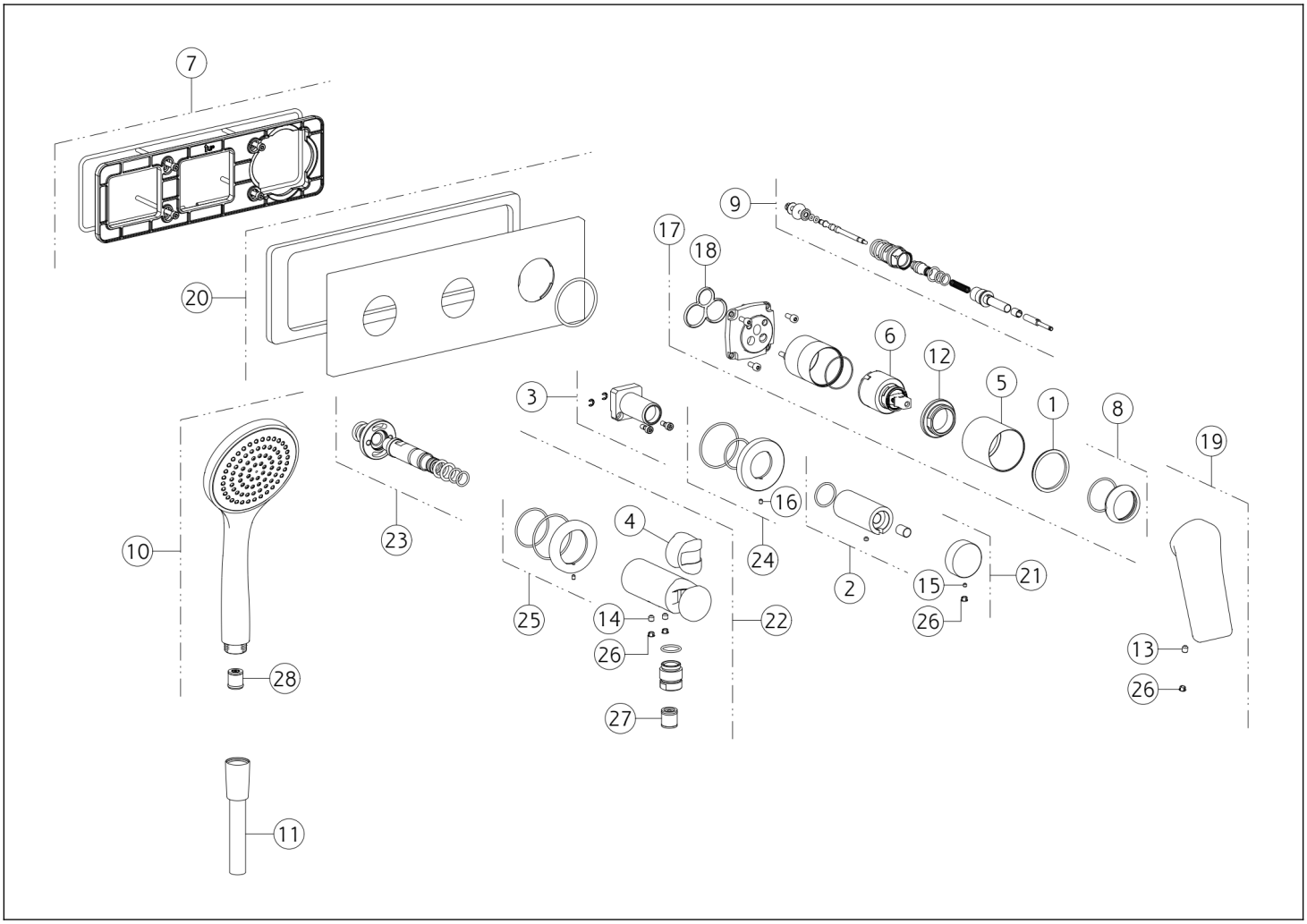

N°	Code	Description
1	SP00545	ANNEAU INDICATEUR
2	SP00579	BUISSON
3	SP00581	BUISSON
4	SP01823	BUISSON
5	SP03951	DOUILLE DE FINITION
6	SP00013	CARTOUCHE
7	SP00537	SOUS-PLAQUE
8	SP00565	BAGUE DE FINITION
9	SP00513	INVERSEUR
10	PF47254	DOUCHETTE
11	PF01637	TUYAU
12	SP00023	BAGUE DE FIXATION
13	SP00284	VIS
14	SP00610	VIS

N°	Code	Description
15	SP03687	VIS
16	SP03688	VIS
17	SP00562	GROUPE DE CARTOUCHES
18	SP00506	JOINT
19	SP02381	MANCHE
20	SP00580	PLAQUE DE FINITION
21	SP00111	POMMEAU
22	SP00515	RACCORDEMENT SORTIE D'EAU
23	SP00536	MAMELON
24	SP00514	COUVRIR
25	SP00582	COUVRIR
26	SP00002	COUVERCLE DE VIS
27	SP00014	CLAPET ANTI-RETOUR
28	SP00900	RÉGULATEUR DE DÉBIT

Gessi S.p.A. Parco Gessi, 13037 Serravalle Sesia (Vercelli) Italie Tél. +39 0163 454111 Fax. +39 0163 453150 - www.gessi.com - gessi@gessi.it Conformément à la loi, le présent dessin ne peut être rendu public ni reproduit sans l'autorisation écrite de GESSI S.p.A. Copyright GESSI S.p.A.