GESSI

59141

GPF5914100000G000

RILIEVO

data di validità
≥ 05/2018



Parte esterna Miscelatore Doccia a parete 2 vie con deviatore automatico, presa acqua, supporto, flessibile 1,50 m e doccetta anticalcare

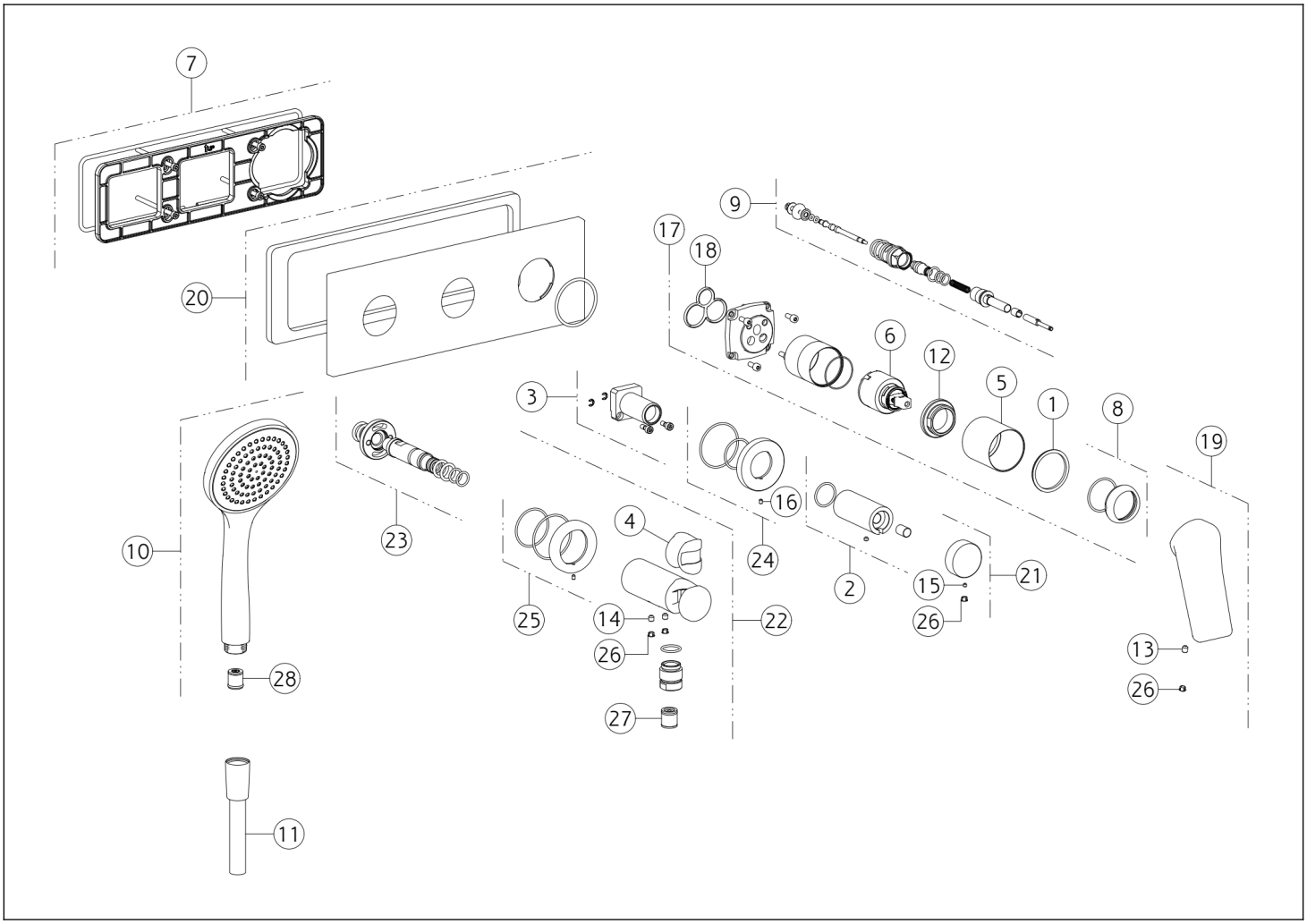

N°	Codice	Descrizione
1	SP00545	ANELLO INDICATORE
2	SP00579	BOCCOLA
3	SP00581	BOCCOLA
4	SP01823	BOCCOLA
5	SP03951	BOCCOLA IN FINITURA
6	SP00013	CARTUCCIA
7	SP00537	CONTROPIASTRA
8	SP00565	COPRIGHIERA
9	SP00513	DEVIATORE
10	PF47254	DOCCETTA
11	PF01637	FLESSIBILE
12	SP00023	GHIERA SERRAGGIO CARTUCCIA
13	SP00284	GRANO
14	SP00610	GRANO

N°	Codice	Descrizione
15	SP03687	GRANO
16	SP03688	GRANO
17	SP00562	GRUPPO CARTUCCIA
18	SP00506	GUARNIZIONE
19	SP02381	MANIGLIA
20	SP00580	PIASTRA IN FINITURA
21	SP00111	POMOLO
22	SP00515	PRESA ACQUA
23	SP00536	RACCORDO
24	SP00514	ROSONE
25	SP00582	ROSONE
26	SP00002	TAPPINO COPRI GRANO
27	SP00014	VALVOLA DI NON RITORNO
28	SP00900	VALVOLA LIMITATRICE DI PORTATA

Gessi S.p.A. Parco Gessi, 13037 Serravalle Sesia (Vercelli) Italia Tel.+39 0163 454111 Fax.+39 0163 453150 - www.gessi.com - gessi@gessi.it Il presente disegno a termine di legge non puo' essere reso pubblico o riprodotto senza l'autorizzazione scritta della GESSI S.p.A. copyright GESSI S.p.A.