GESSI

59157

GPF5915700000G000

RILIEVO

fecha de validez
≥ 12/2018



Soporte fijo para maneral de ducha

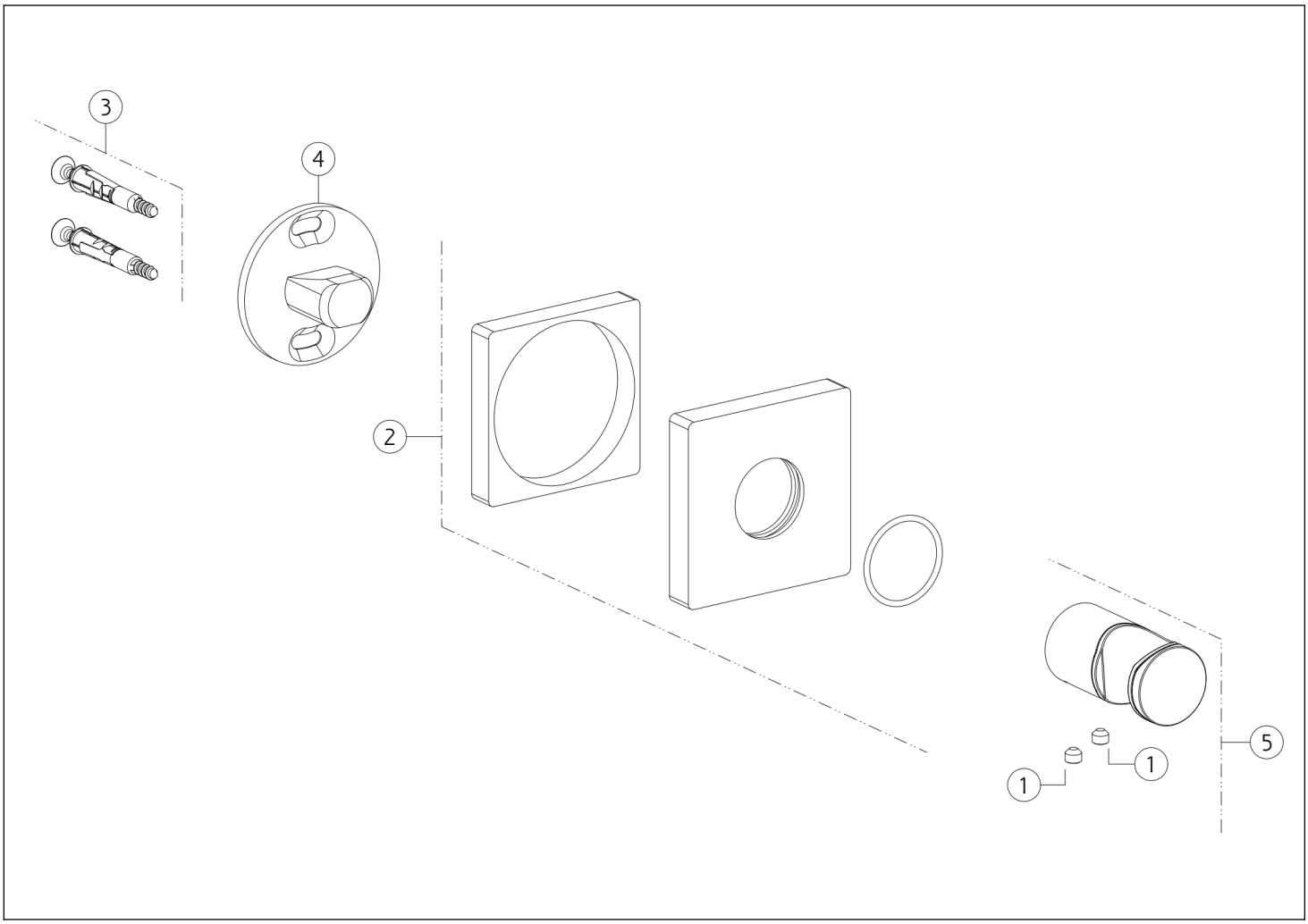

N°	Código	Descripción
1	SP00137	TORNILLO
2	SP02548	CUBRIR
3	SP00031	SET DE FIJACIÓN

N°	Código	Descripción
4	SP00093	SOPORTE DE PARED
5	SP00094	GANCHO FIJO

Gessi S.p.A. Parco Gessi, 13037 Serravalle Sesia (Vercelli) Italia Tel. +39 0163 454111 Fax. +39 0163 453150 - www.gessi.com - gessi@gessi.it El presente diseño, de conformidad con la legislación vigente, no puede hacerse público ni reproducirse sin la autorización por escrito de GESSI S.p.A. Copyright GESSI S.p.A.