GESSI

59157

GPF5915700000G000

RILIEVO

data di validità
≥ 12/2018



Supporto fisso per doccetta

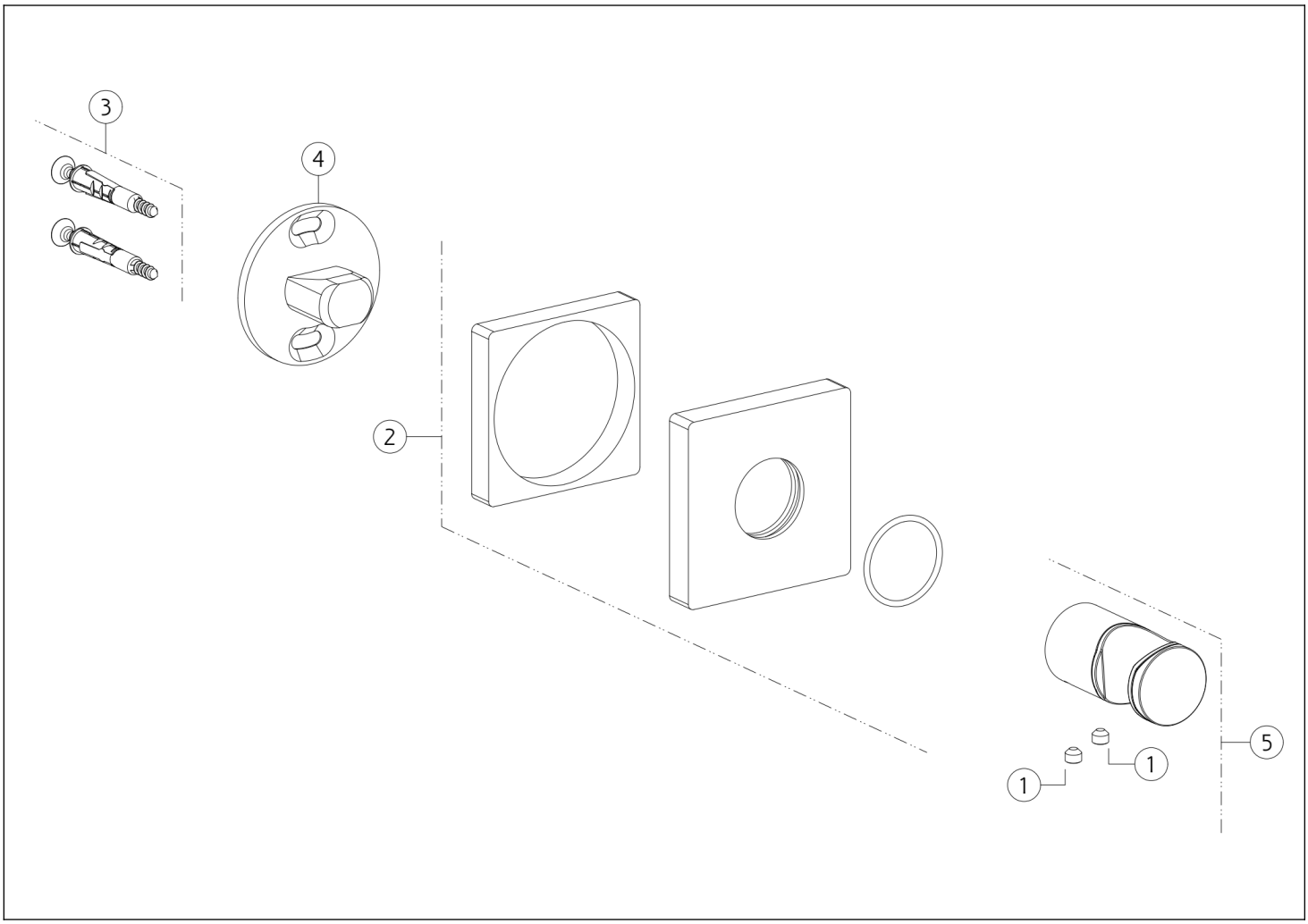

N°	Codice	Descrizione
1	SP00137	GRANO
2	SP02548	ROSONE
3	SP00031	SET DI FISSAGGIO

N°	Codice	Descrizione
4	SP00093	SUPPORTO A MURO
5	SP00094	SUPPORTO FISSO

Gessi S.p.A. Parco Gessi, 13037 Serravalle Sesia (Vercelli) Italia Tel.+39 0163 454111 Fax.+39 0163 453150 - www.gessi.com - gessi@gessi.it Il presente disegno a termine di legge non puo' essere reso pubblico o riprodotto senza l'autorizzazione scritta della GESSI S.p.A. copyright GESSI S.p.A.