GESSI

59160

GPF5916000000G000

RILIEVO

Gültigkeitsdatum
≥ 10/2018

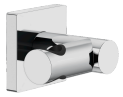

Verstellbarer Wand-Brausehalter.

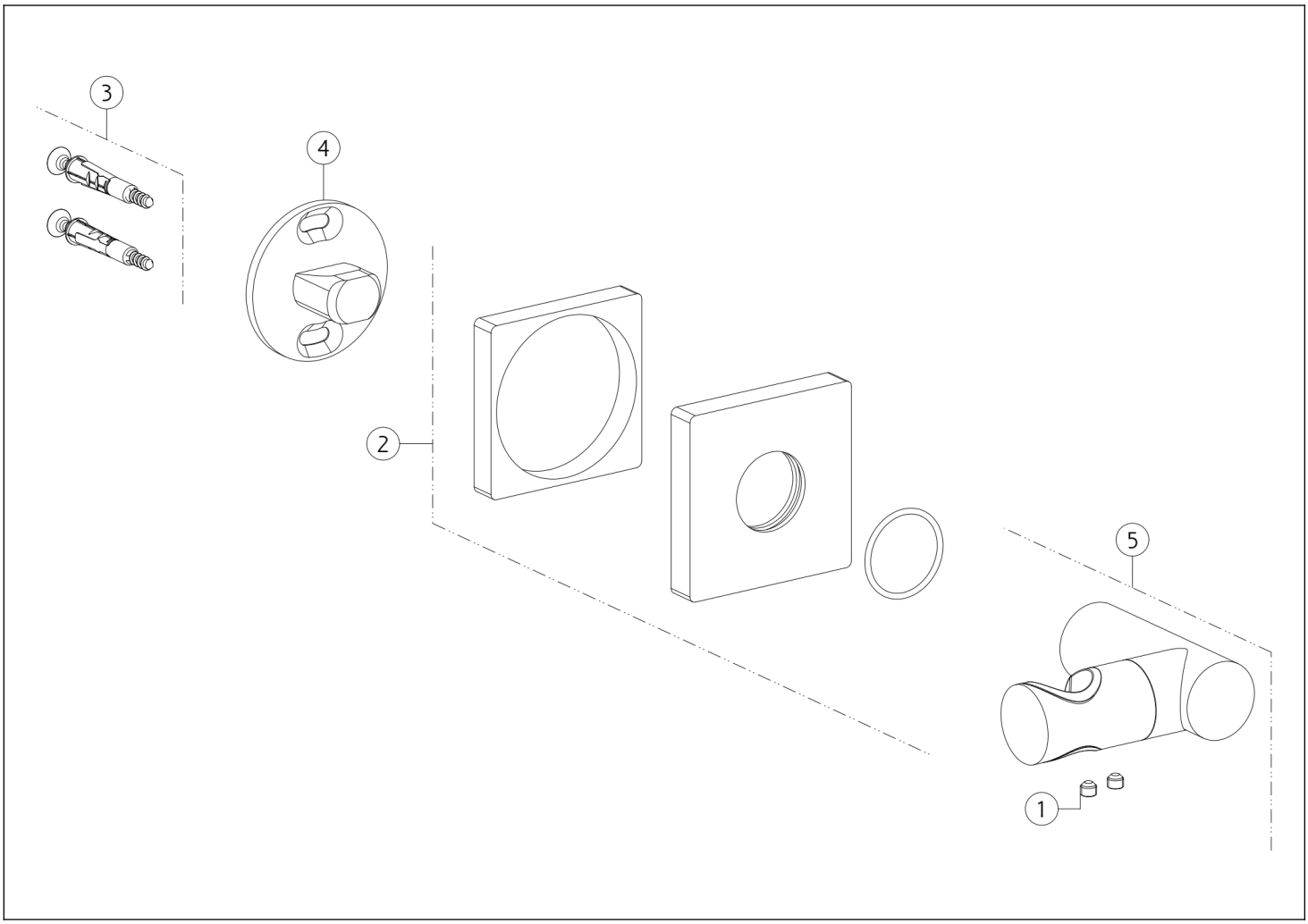

N°	Code	Beschreibung
1	SP00137	SCHRAUBE
2	SP02548	DECKEL
3	SP00031	BEFESTIGUNGSSATZ

N°	Code	Beschreibung
4	SP00093	WANDHALTERUNG
5	SP00096	VERSTELLBARER HAKEN

Gessi S.p.A. Parco Gessi, 13037 Serravalle Sesia (Vercelli) Italien Tel. +39 0163 454111 Fax. +39 0163 453150 - www.gessi.com - gessi@gessi.it Die vorliegende Zeichnung darf ohne schriftliche Genehmigung der GESSI S.p.A. nicht veröffentlicht oder vervielfältigt werden. Copyright GESSI S.p.A.