GESSI

59160

GPF5916000000G000

RILIEVO

date de validité
≥ 10/2018

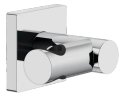

Support mural orientable pour douchette.

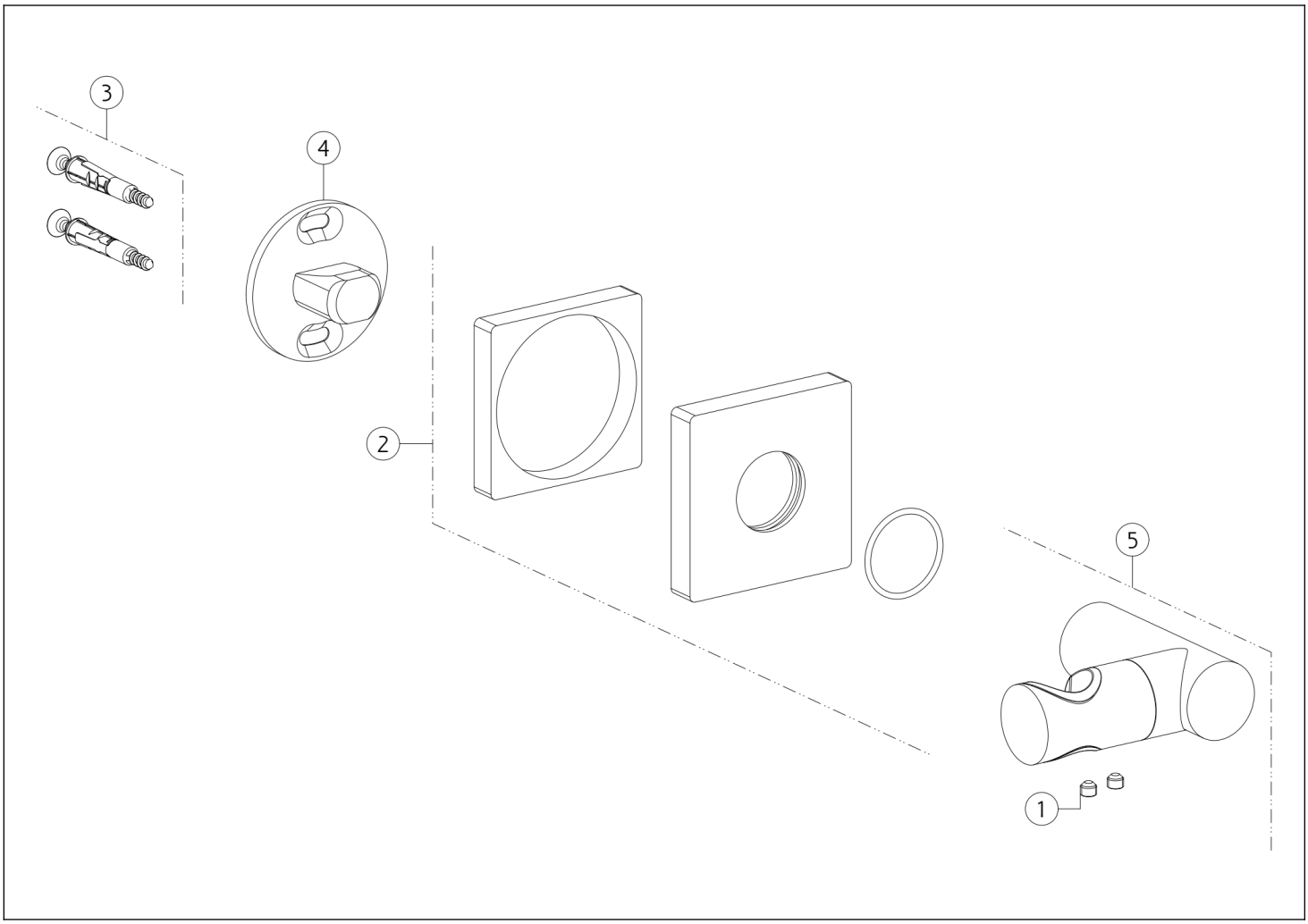

N°	Code	Description
1	SP00137	VIS
2	SP02548	COUVRIR
3	SP00031	KIT DE FIXATION

N°	Code	Description
4	SP00093	SUPPORT MURAL
5	SP00096	CROCHET RÉGLABLE

Gessi S.p.A. Parco Gessi, 13037 Serravalle Sesia (Vercelli) Italie Tél. +39 0163 454111 Fax. +39 0163 453150 - www.gessi.com - gessi@gessi.it Conformément à la loi, le présent dessin ne peut être rendu public ni reproduit sans l'autorisation écrite de GESSI S.p.A. Copyright GESSI S.p.A.