GESSI

59169

GPF5916900000G000

RILIEVO

fecha de validez
≥ 12/2018



toma de agua

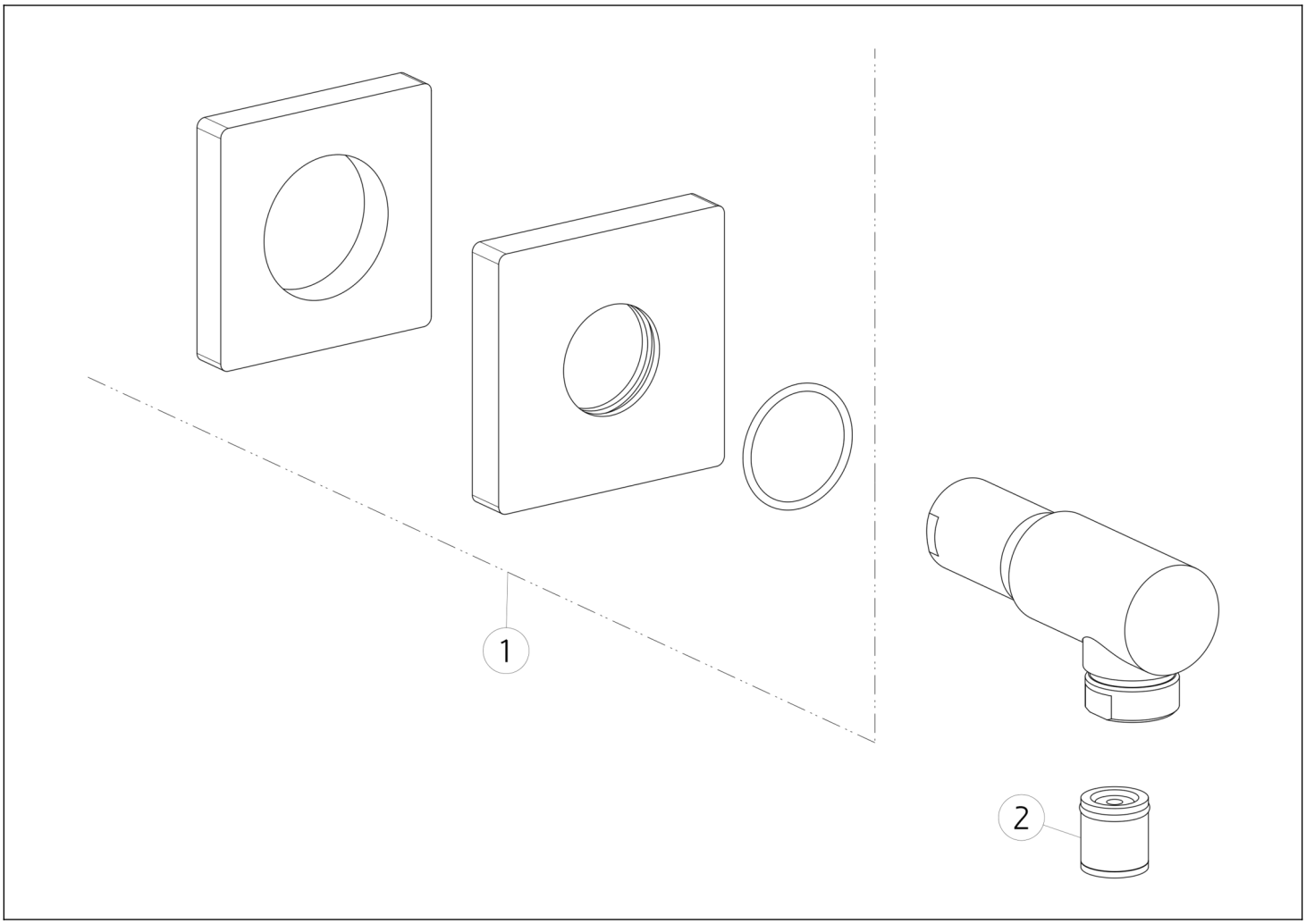

N°	Código	Descripción
1	SP02548	CUBRIR

N°	Código	Descripción
2	SP00014	VÁLVULA ANTIRRETORNO

Gessi S.p.A. Parco Gessi, 13037 Serravalle Sesia (Vercelli) Italia Tel. +39 0163 454111 Fax. +39 0163 453150 - www.gessi.com - gessi@gessi.it El presente diseño, de conformidad con la legislación vigente, no puede hacerse público ni reproducirse sin la autorización por escrito de GESSI S.p.A. Copyright GESSI S.p.A.