GESSI

59170

GPF5917000000G000

RILIEVO

Gültigkeitsdatum
≥ 03/2020



Securflex Schlauchdurchführung für Antikalk-Handbrause, ohne Rückholfeder. 1/2 Anschluss. Fliesenbankmontage. Passend nur für Handbrause. Rosette RILIEVO. Mit Abtropfleitung DN 40/50. Diese deckt nur die Handbrause ab.

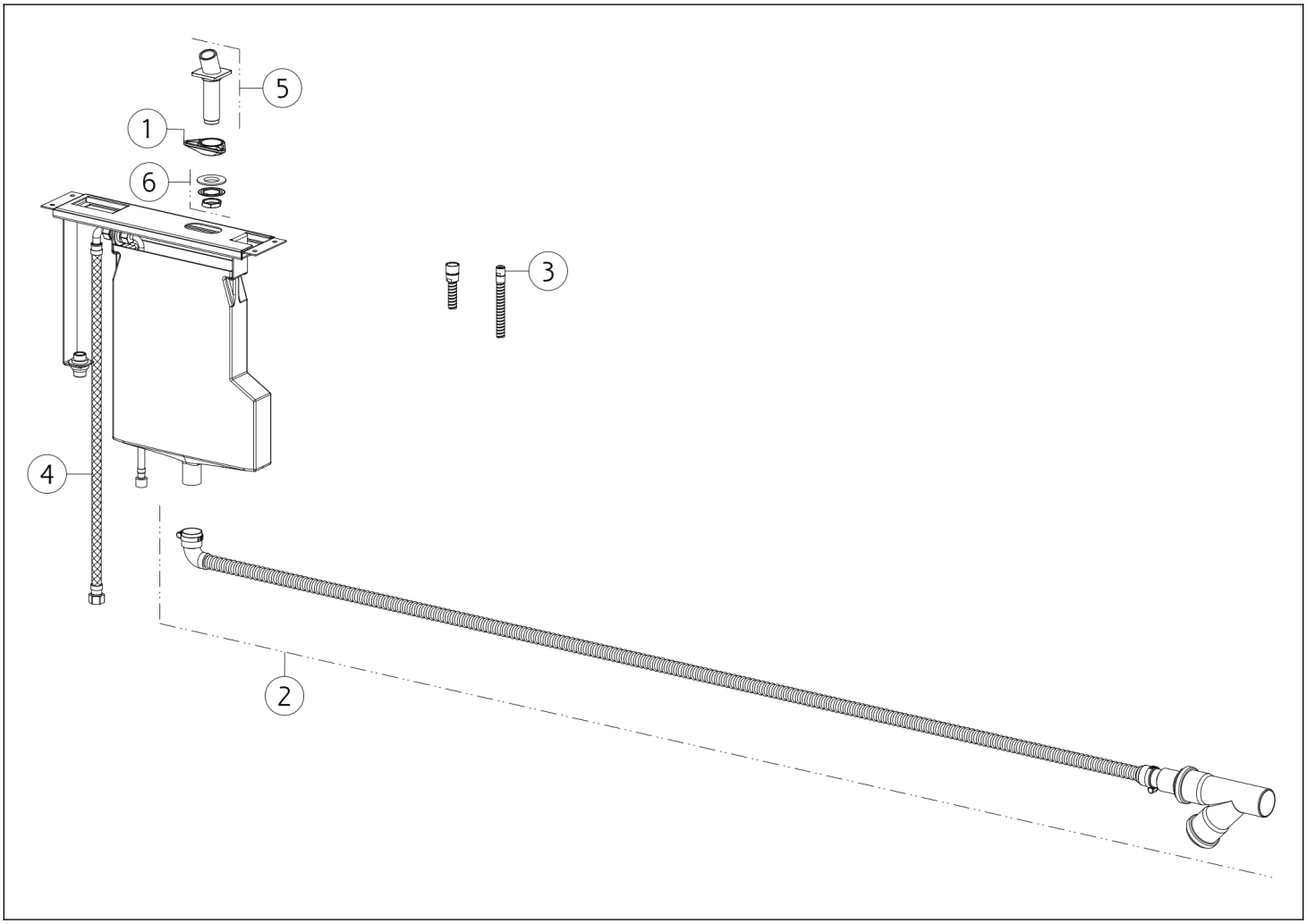

N°	Code	Beschreibung
1	SP00329	DREIECKIGER FLANSCH
2	SP00661	DRAINAGE-VORRICHTUNG
3	PF01703	SCHLAUCH

N°	Code	Beschreibung
4	SP01305	SCHLAUCH
5	SP02496	DUSCHHALTER
6	SP01222	BEFESTIGUNGSSATZ

 Die vorliegende Zeichnung darf ohne schriftliche Genehmigung der GESSI S.p.A. nicht veröffentlicht oder vervielfältigt werden. Copyright GESSI S.p.A.