GESSI

59170

GPF5917000000G000

RILIEVO

fecha de validez
≥ 03/2020



Sistema de recuperación del agua para flexible del maneralde ducha de borde bañera

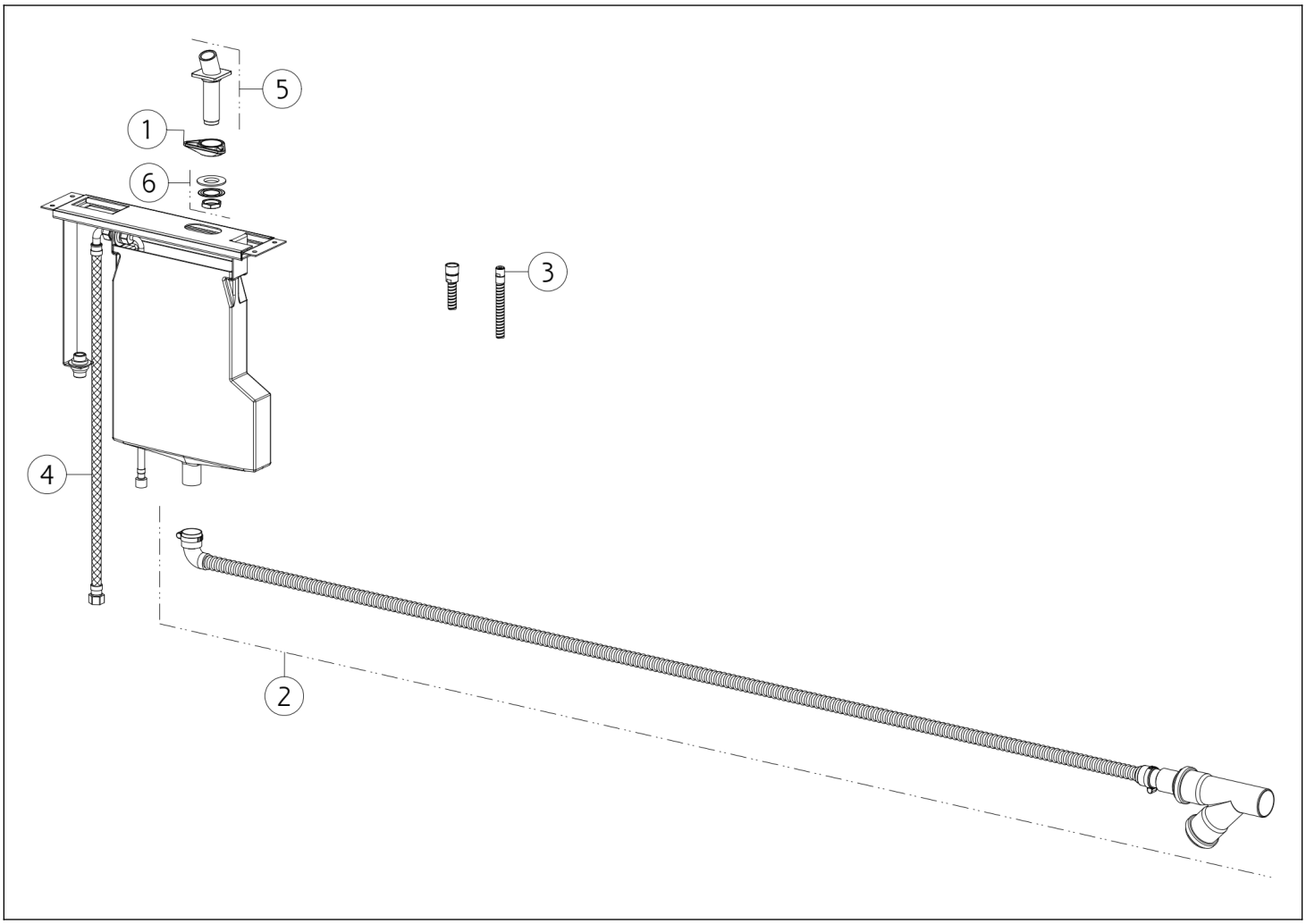

N°	Código	Descripción
1	SP00329	BRIDA TRIANGULAR
2	SP00661	DISPOSITIVO DE DRENAJE
3	PF01703	MANGUERA

N°	Código	Descripción
4	SP01305	MANGUERA
5	SP02496	SOPORTE DE DUCHA
6	SP01222	SET DE FIJACIÓN

Gessi S.p.A. Parco Gessi, 13037 Serravalle Sesia (Vercelli) Italia Tel. +39 0163 454111 Fax. +39 0163 453150 - www.gessi.com - gessi@gessi.it El presente diseño, de conformidad con la legislación vigente, no puede hacerse público ni reproducirse sin la autorización por escrito de GESSI S.p.A. Copyright GESSI S.p.A.