GESSI

59171

GPF5917100000G000

RILIEVO

date de validité
≥ 04/2019



Système de récupération de l'eau pour flexible de douchette bain-douche.

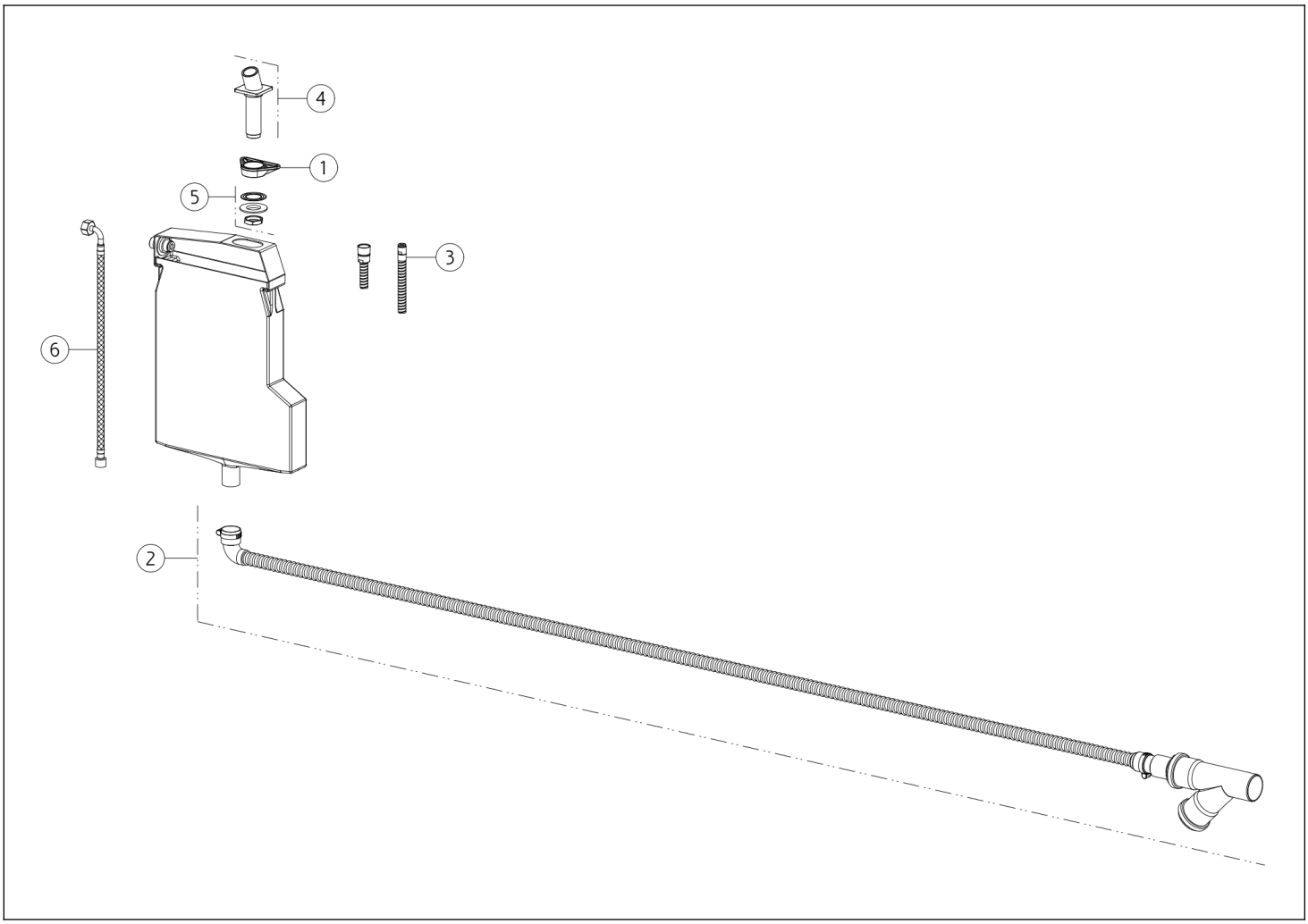

N°	Code	Description
1	SP00329	BRIDE TRIANGULAIRE
2	SP00661	DISPOSITIF DE DRAINAGE
3	PF01703	TUYAU

N°	Code	Description
4	SP02496	SUPPORT DE DOUCHE
5	SP01222	KIT DE FIXATION
6	SP01304	TUYAU

Gessi S.p.A. Parco Gessi, 13037 Serravalle Sesia (Vercelli) Italie Tél. +39 0163 454111 Fax. +39 0163 453150 - www.gessi.com - gessi@gessi.it Conformément à la loi, le présent dessin ne peut être rendu public ni reproduit sans l'autorisation écrite de GESSI S.p.A. Copyright GESSI S.p.A.