GESSI

59245

GPF5924500000G000

RILIEVO

Gültigkeitsdatum
≥ 05/2019



Brausestange 800mm mit Schlauch 1,50m und Antikalk-Handbrause. Eigensichere 1-Strahl-Handbrause aus Kunststoff. 1/2 Anschluss. Wandmontage.

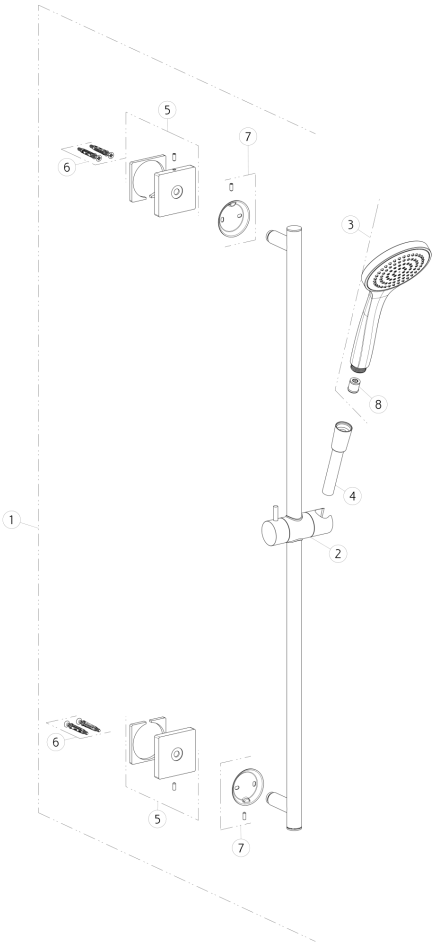

N°	Code	Beschreibung
1	PF59244	GLEITSCHIENE
2	SP02430	SCHIEBESTÜTZE
3	PF47254	HANDBRAUSE
4	PF01637	SCHLAUCH

N°	Code	Beschreibung
5	SP02550	DECKEL
6	SP00031	BEFESTIGUNGSSATZ
7	SP02758	BEFESTIGUNGSSATZ
8	SP00900	STRÖMUNGS-REGULATOR

Gessi S.p.A. Parco Gessi, 13037 Serravalle Sesia (Vercelli) Italien Tel. +39 0163 454111 Fax. +39 0163 453150 - www.gessi.com - gessi@gessi.it Die vorliegende Zeichnung darf ohne schriftliche Genehmigung der GESSI S.p.A. nicht veröffentlicht oder vervielfältigt werden. Copyright GESSI S.p.A.