GESSI

59245

GPF5924500000G000

RILIEVO

fecha de validez
≥ 05/2019



Barra deslizante completa con teleducha antical, flexible de1,50 m

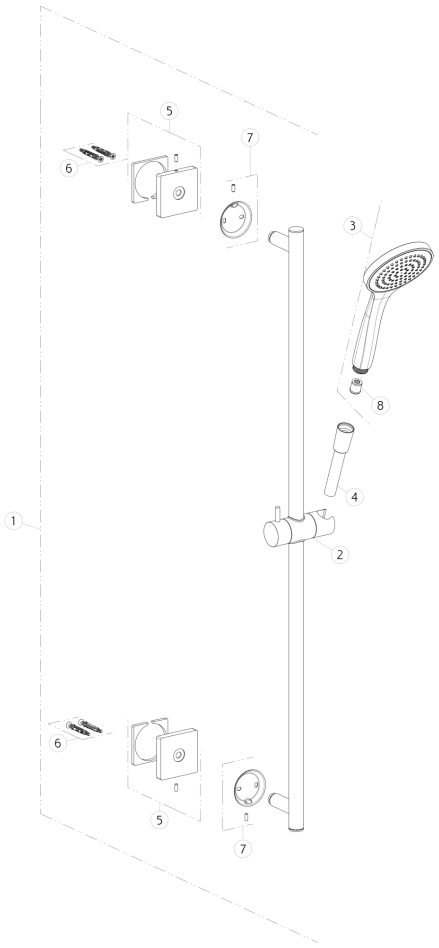

N°	Código	Descripción
1	PF59244	CARRIL DESLIZANTE
2	SP02430	SOPORTE DESLIZANTE
3	PF47254	DUCHA DE MANO
4	PF01637	MANGUERA

N°	Código	Descripción
5	SP02550	CUBRIR
6	SP00031	SET DE FIJACIÓN
7	SP02758	SET DE FIJACIÓN
8	SP00900	REGULADOR DE FLUJO

 El presente diseño, de conformidad con la legislación vigente, no puede hacerse público ni reproducirse sin la autorización por escrito de GESSI S.p.A. Copyright GESSI S.p.A.