GESSI

59245

GPF5924500000G000

RILIEVO

data di validità
≥ 05/2019



Asta saliscendi con doccetta anticalcare e flessibile 1,50 m

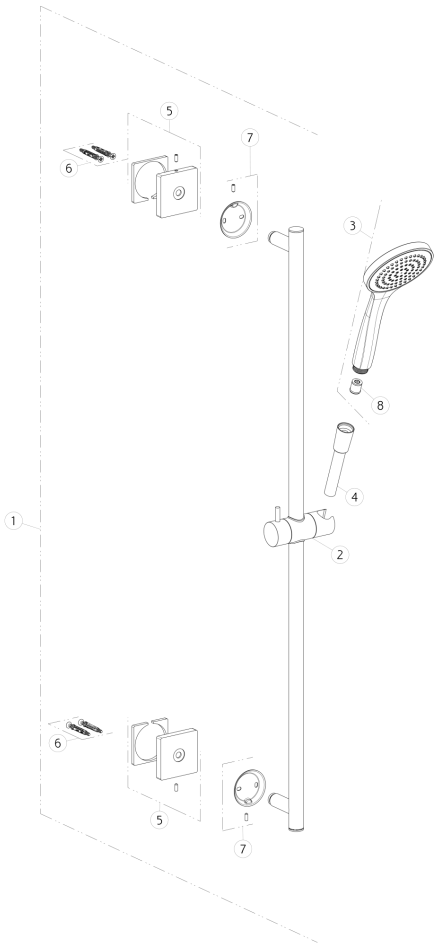

N°	Codice	Descrizione
1	PF59244	ASTA SALISCENDI
2	SP02430	CURSORE
3	PF47254	DOCCETTA
4	PF01637	FLESSIBILE

N°	Codice	Descrizione
5	SP02550	ROSONE
6	SP00031	SET DI FISSAGGIO
7	SP02758	SET DI FISSAGGIO
8	SP00900	VALVOLA LIMITATRICE DI PORTATA

Gessi S.p.A. Parco Gessi, 13037 Serravalle Sesia (Vercelli) Italia Tel.+39 0163 454111 Fax.+39 0163 453150 - www.gessi.com - gessi@gessi.it Il presente disegno a termine di legge non puo' essere reso pubblico o riprodotto senza l'autorizzazione scritta della GESSI S.p.A. copyright GESSI S.p.A.