GESSI

59397

GPF5939700000G000

RILIEVO

date de validité
≥ 09/2018



Porte-serviette 30 cm.

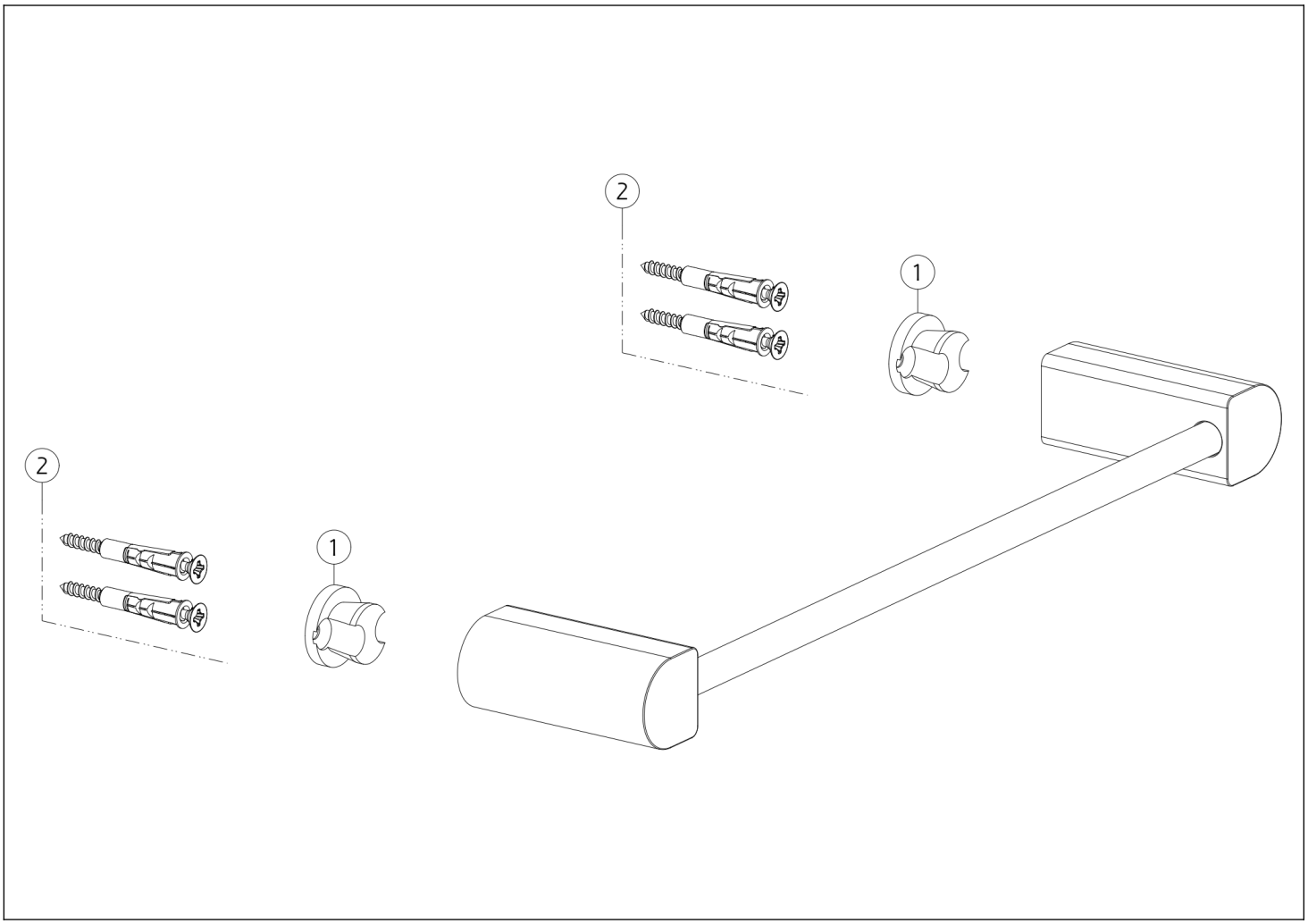

N°	Code	Description
1	SP02606	SOUTIEN

N°	Code	Description
2	SP00031	KIT DE FIXATION

 Conformément à la loi, le présent dessin ne peut être rendu public ni reproduit sans l'autorisation écrite de GESSI S.p.A. Copyright GESSI S.p.A.