GESSI

59397

GPF5939700000G000

RILIEVO

data di validità
≥ 09/2018



Porta salvietta a parete 30 cm

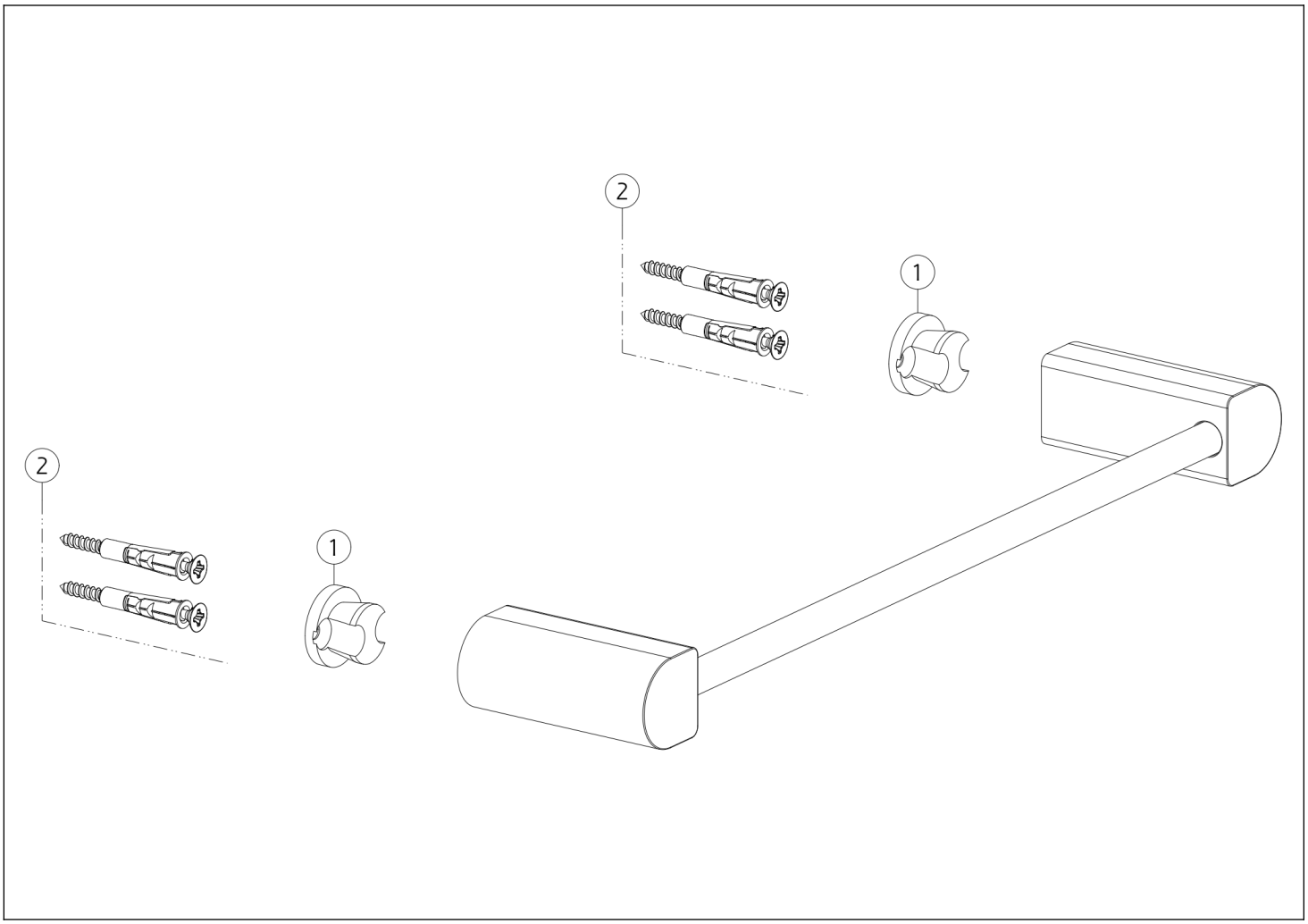

N°	Codice	Descrizione
1	SP02606	SUPPORTO

N°	Codice	Descrizione
2	SP00031	SET DI FISSAGGIO

Gessi S.p.A. Parco Gessi, 13037 Serravalle Sesia (Vercelli) Italia Tel.+39 0163 454111 Fax.+39 0163 453150 - www.gessi.com - gessi@gessi.it Il presente disegno a termine di legge non puo' essere reso pubblico o riprodotto senza l'autorizzazione scritta della GESSI S.p.A. copyright GESSI S.p.A.