GESSI

59407

GPF5940700000G000

RILIEVO

Gültigkeitsdatum
≥ 02/2019



Badetuchhalter 58cm zur Wandmontage.

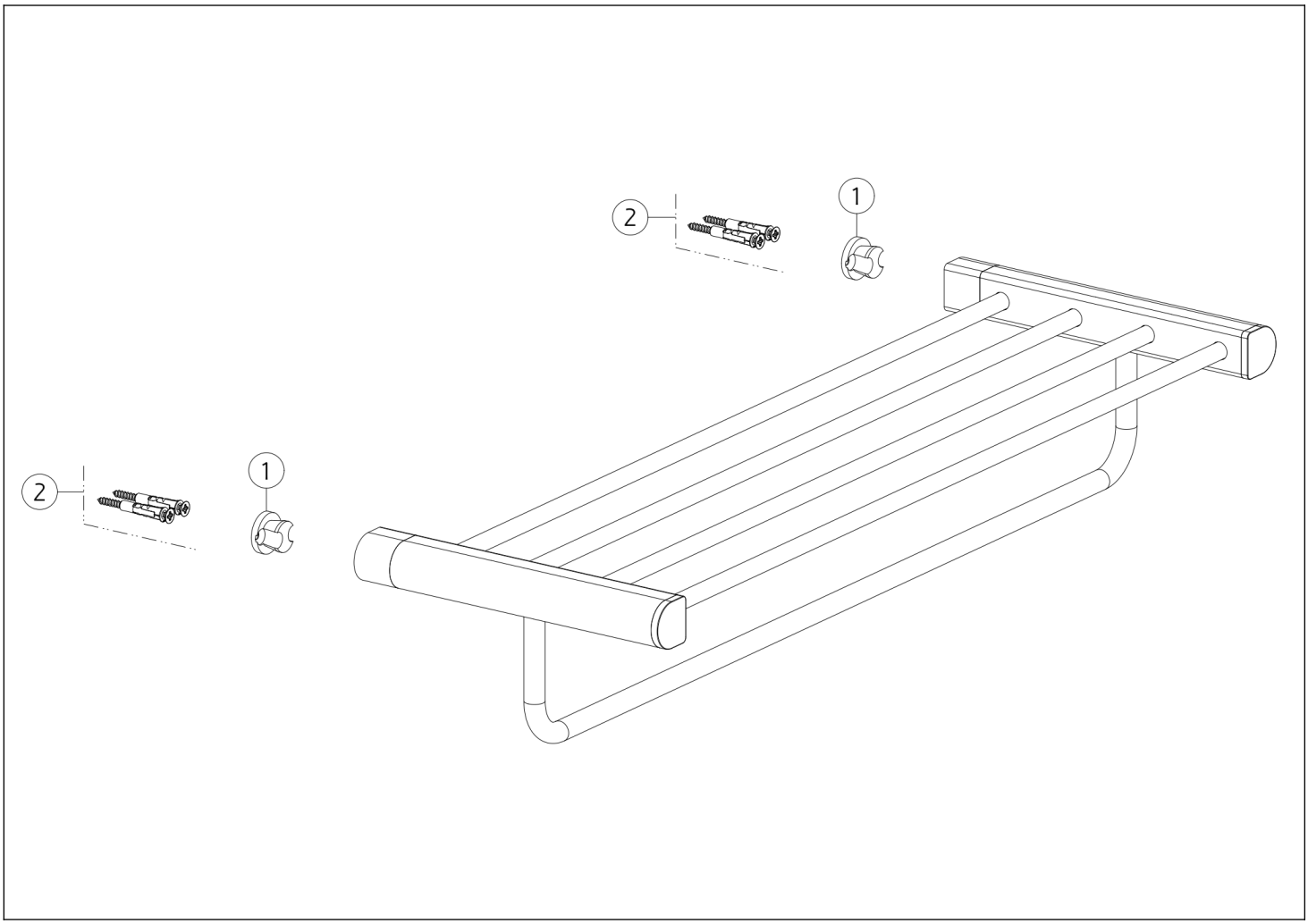

N°	Code	Beschreibung
1	SP02606	UNTERSTÜTZEN

N°	Code	Beschreibung
2	SP00031	BEFESTIGUNGSSATZ