GESSI

59415

GPF5941500000G000

RILIEVO

Gültigkeitsdatum
≥ 12/2018



WC-Papierrollenhalter doppel zur Wandmontage.

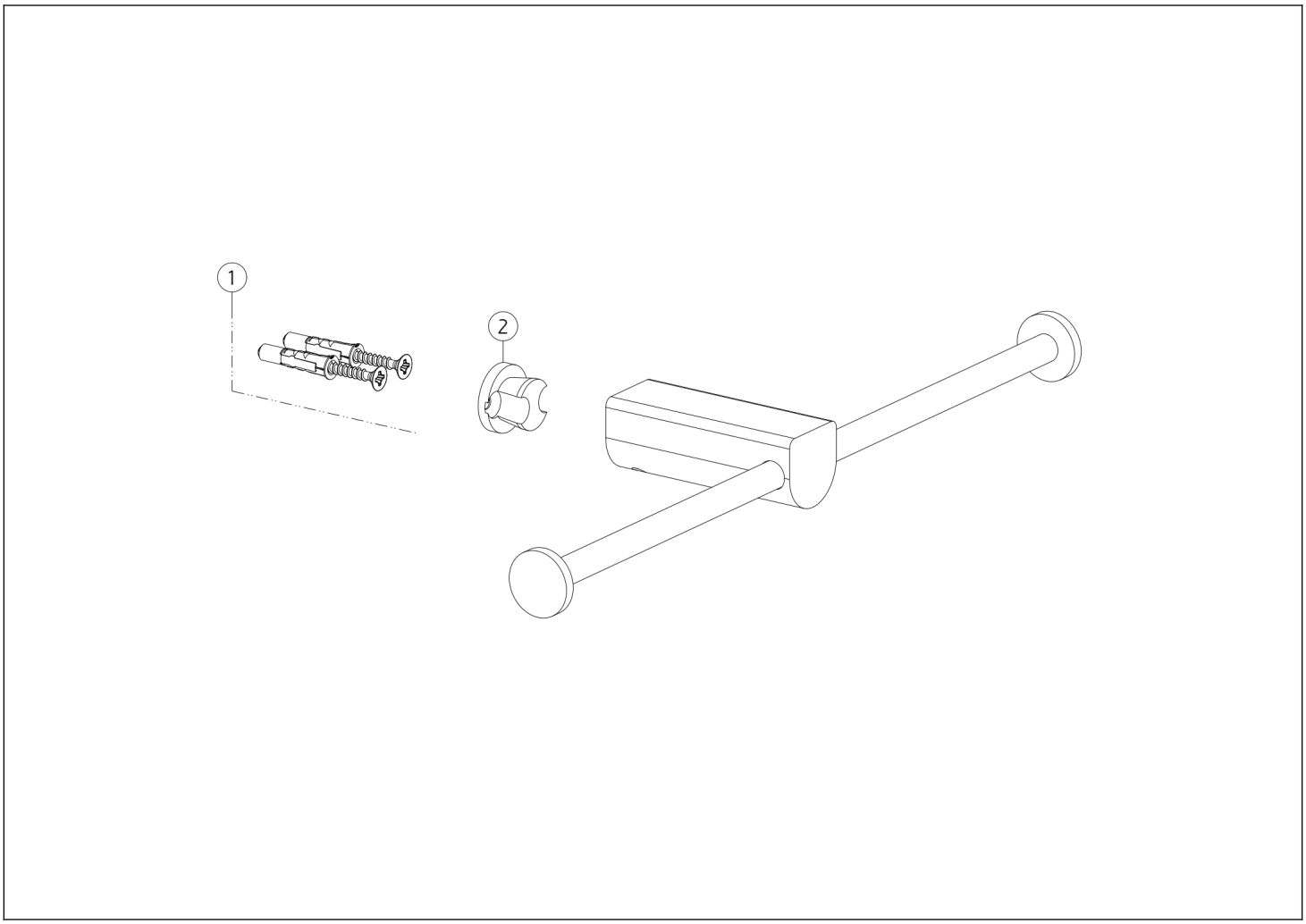

N°	Code	Beschreibung
1	SP00031	BEFESTIGUNGSSATZ

N°	Code	Beschreibung
2	SP02606	UNTERSTÜTZEN

 Die vorliegende Zeichnung darf ohne schriftliche Genehmigung der GESSI S.p.A. nicht veröffentlicht oder vervielfältigt werden. Copyright GESSI S.p.A.