GESSI

59450

GPF59450000000G000

RILIEVO

fecha de validez
≥ 05/2019



Doble porta rollo a pared con tapa

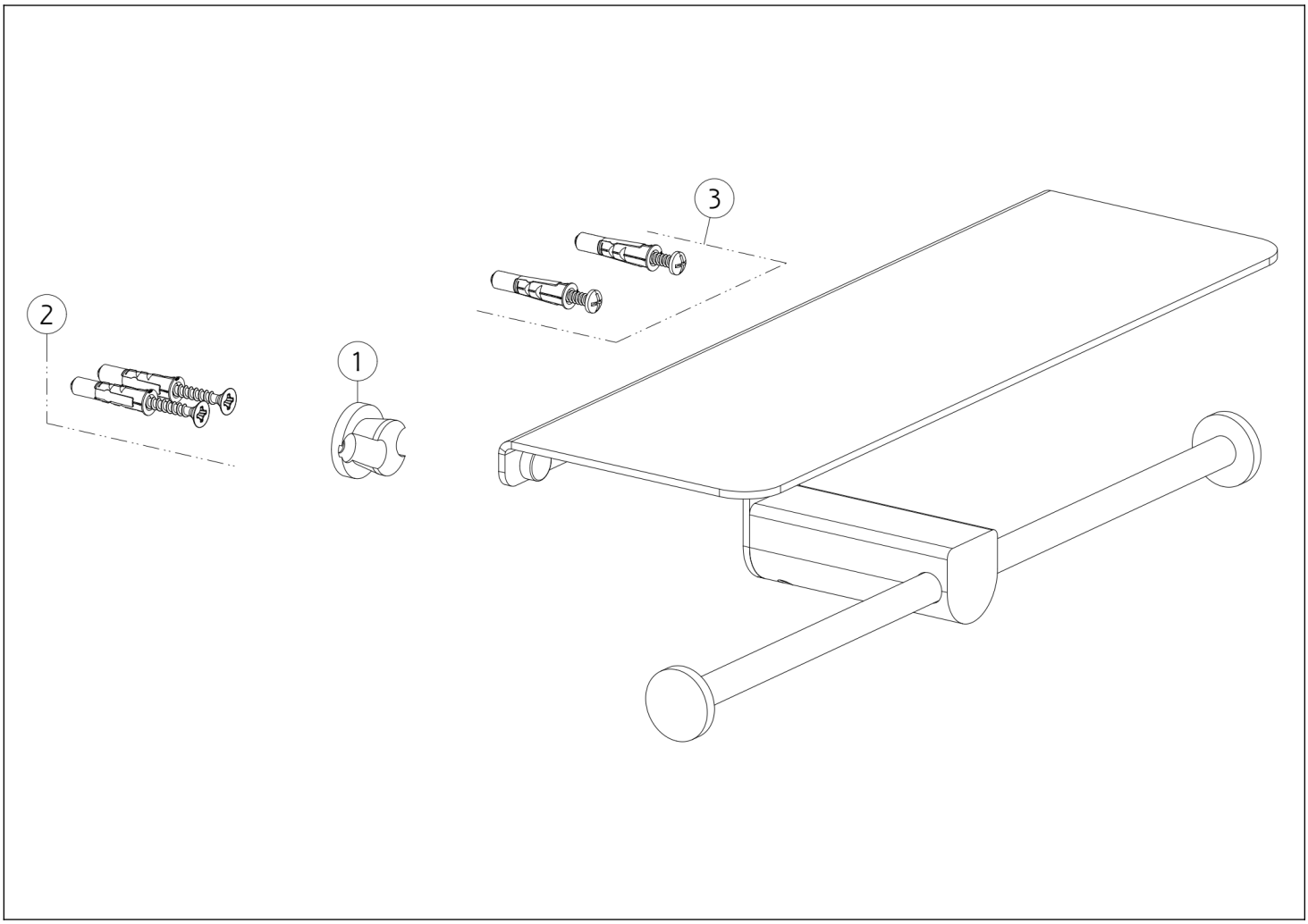

N°	Código	Descripción
1	SP02606	APOYO
2	SP00031	SET DE FIJACIÓN

N°	Código	Descripción
3	SP02273	SET DE FIJACIÓN

Gessi S.p.A. Parco Gessi, 13037 Serravalle Sesia (Vercelli) Italia Tel. +39 0163 454111 Fax. +39 0163 453150 - www.gessi.com - gessi@gessi.it El presente diseño, de conformidad con la legislación vigente, no puede hacerse público ni reproducirse sin la autorización por escrito de GESSI S.p.A. Copyright GESSI S.p.A.