GESSI

59450

GPF59450000000G000

RILIEVO

date de validité
≥ 05/2019



Porte-papier mural double à couvercle.

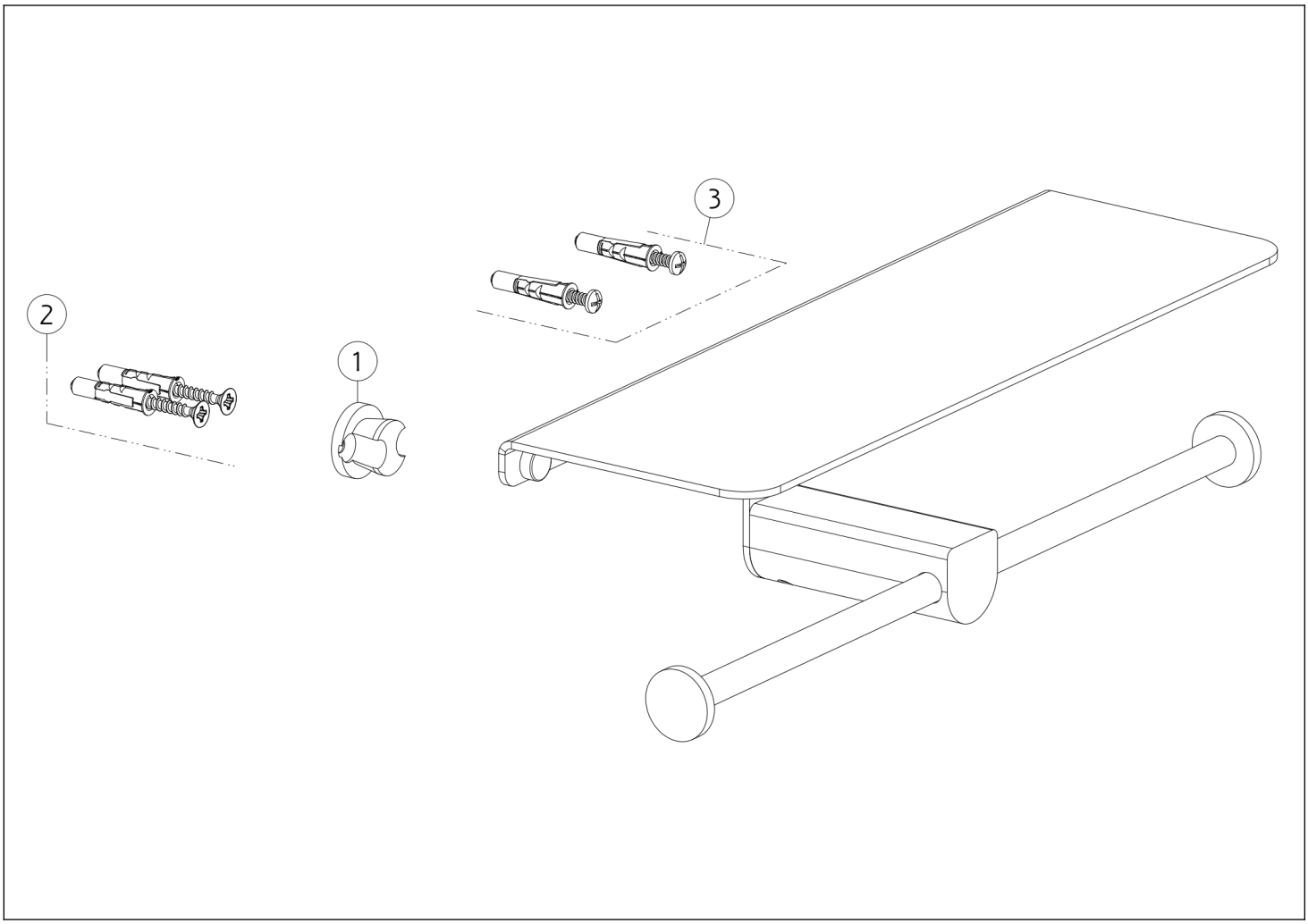

N°	Code	Description
1	SP02606	SUPPORT
2	SP00031	KIT DE FIXATION

N°	Code	Description
3	SP02273	KIT DE FIXATION

 Conformément à la loi, le présent dessin ne peut être rendu public ni reproduit sans l'autorisation écrite de GESSI S.p.A. Copyright GESSI S.p.A.