GESSI

# 59508

GPF59508000000G000

data di validità
≥ 05/2019



## RILIEVO

Bicchere a parete nero

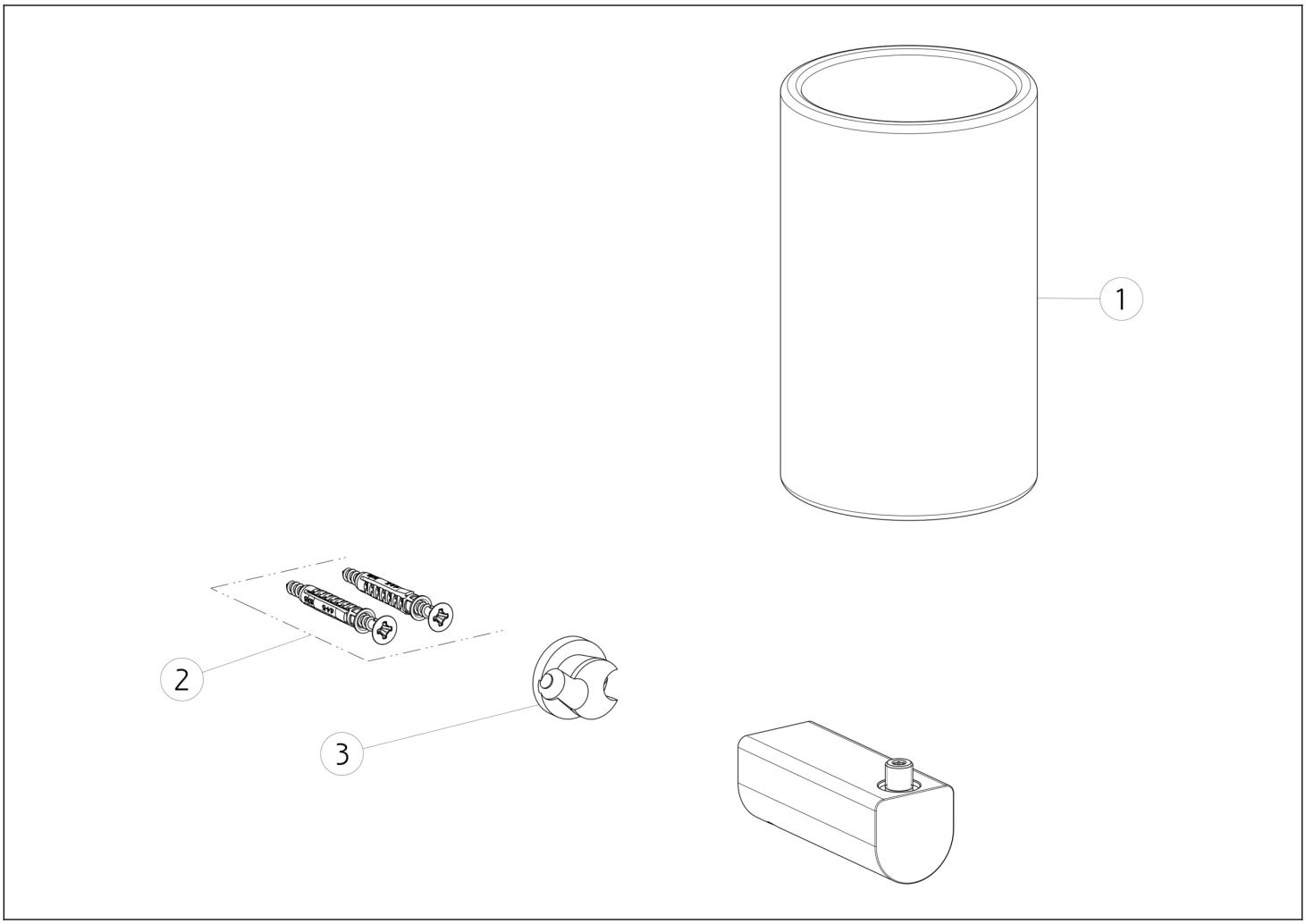


| N° | Codice | Descrizione |
|---|---|---|
| 1 | SP02641 | BICCHIERE |
| 2 | SP00031 | SET DI FISSAGGIO |

| N° | Codice | Descrizione |
|---|---|---|
| 3 | SP02606 | SUPPORTO |

Gessi S.p.A. Parco Gessi, 13037 Serravalle Sesia (Vercelli) Italia Tel.+39 0163 454111 Fax.+39 0163 453150 - www.gessi.com - gessi@gessi.it Il presente disegno a termine di legge non puo' essere reso pubblico o riprodotto senza l'autorizzazione scritta della GESSI S.p.A. copyright GESSI S.p.A.