GESSI

59513

GPF59513100000G000

RILIEVO

Gültigkeitsdatum
≥ 02/2021



Seifenspender mit Becher weiß zur Wandmontage.

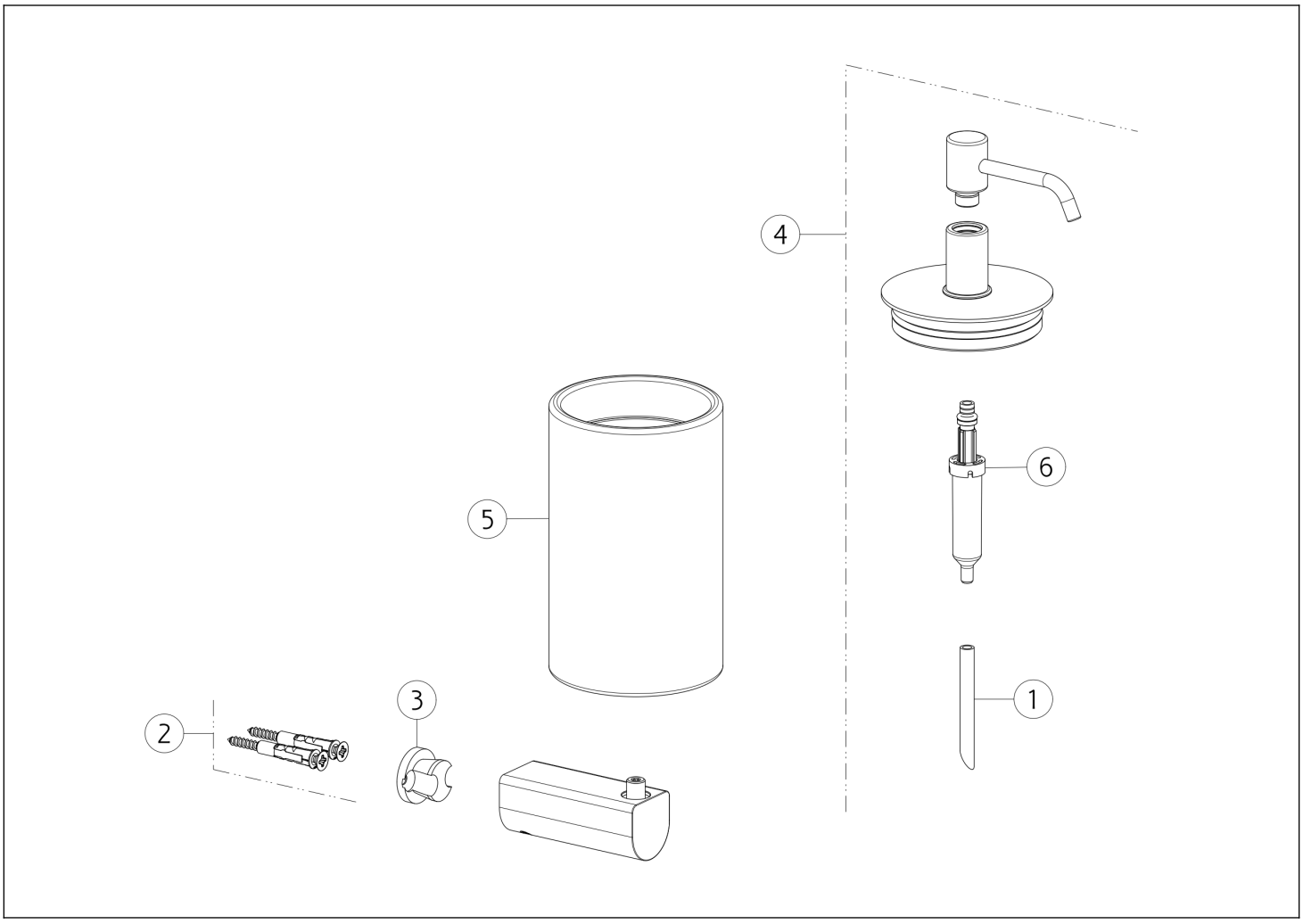

N°	Code	Beschreibung
1	SP00198	HZ-ROHR
2	SP00031	BEFESTIGUNGSSET
3	SP02606	BRAUSEHALTER

N°	Code	Beschreibung
4	SP02608	SEIFENSPENDERDECKEL KOMPLETT
5	SP02331	BEHÄLTER
6	SP00040	SPENDERPUMPE

Gessi S.p.A. Parco Gessi, 13037 Serravalle Sesia (Vercelli) Italien Tel. +39 0163 454111 Fax. +39 0163 453150 - www.gessi.com - gessi@gessi.it Die vorliegende Zeichnung darf ohne schriftliche Genehmigung der GESSI S.p.A. nicht veröffentlicht oder vervielfältigt werden. Copyright GESSI S.p.A.