GESSI

59514

GPF59514100000G000

RILIEVO

Gültigkeitsdatum
≥ 04/2021



Seifenspender mit Becher schwarz zur Wandmontage.

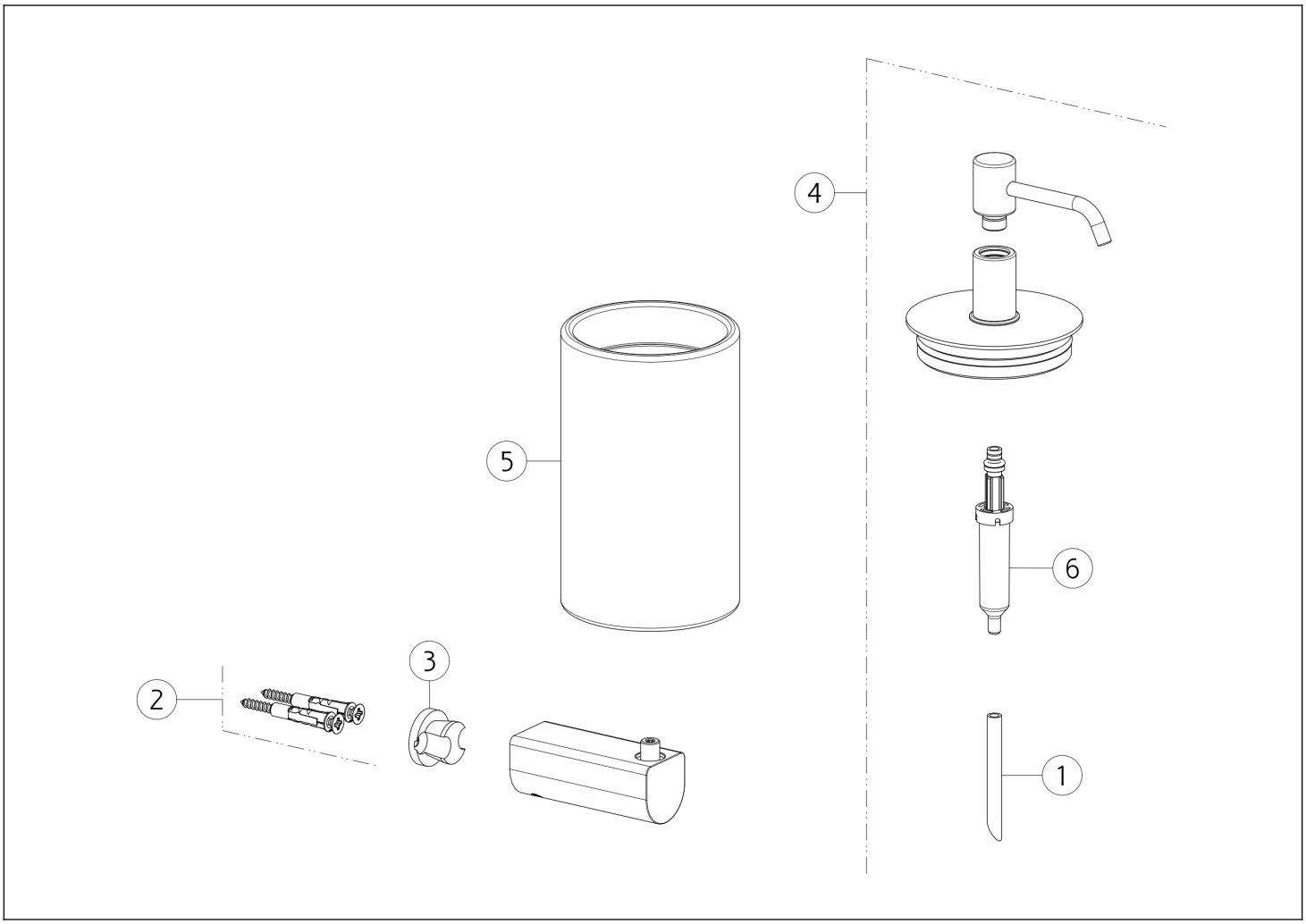

N°	Code	Beschreibung
1	SP00198	ROHR
2	SP00031	BEFESTIGUNGSSATZ
3	SP02606	UNTERSTÜTZEN

N°	Code	Beschreibung
4	SP02608	SPENDER
5	SP02333	GLAS
6	SP00040	SPENDER-PUMPE

 Die vorliegende Zeichnung darf ohne schriftliche Genehmigung der GESSI S.p.A. nicht veröffentlicht oder vervielfältigt werden. Copyright GESSI S.p.A.