GESSI

# 59514

GPF59514100000G000

## RILIEVO

date de validité
≥ 04/2021



Distributeur de savon liquide mural noir.

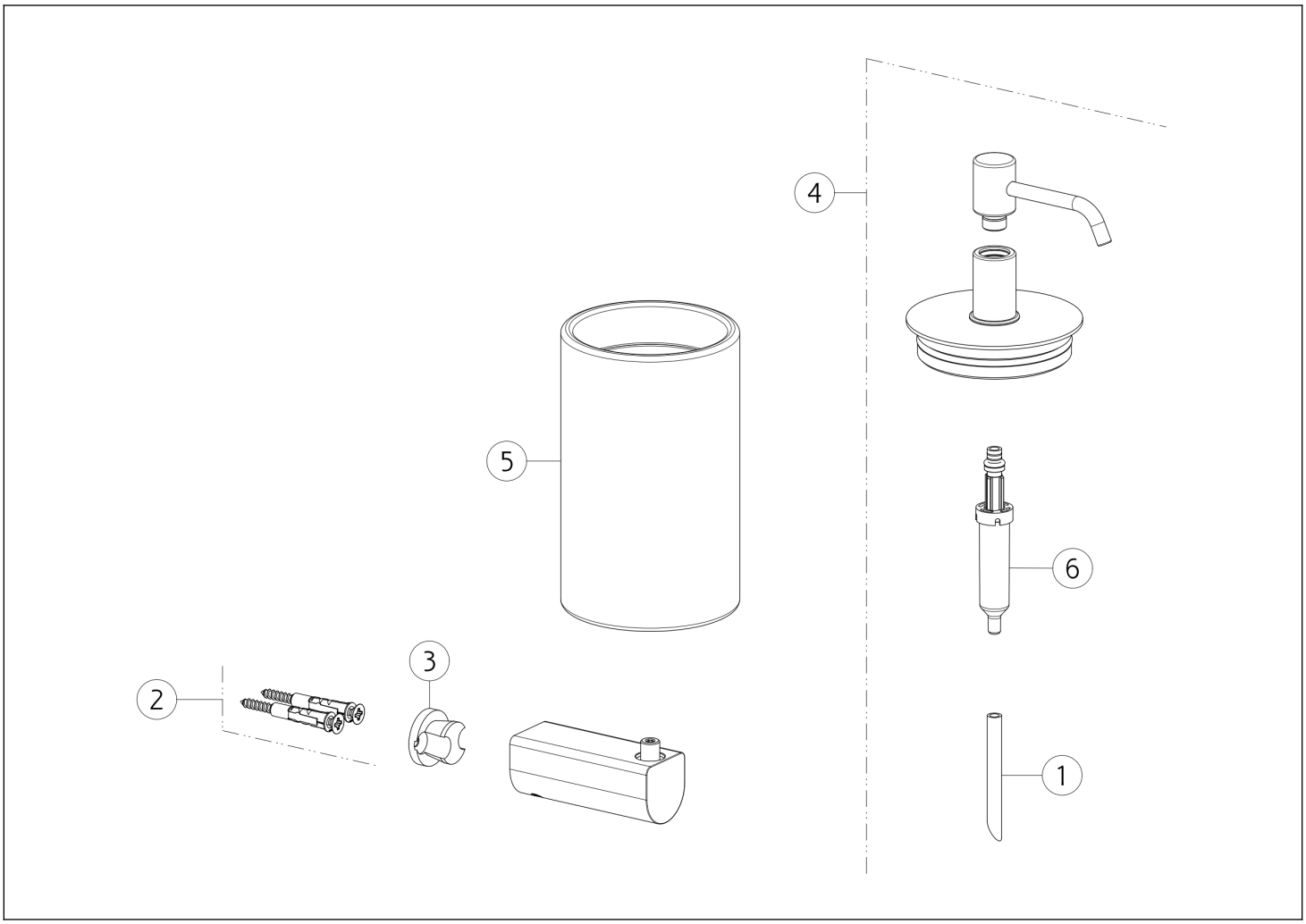


| N° | Code | Description |
|---|---|---|
| 1 | SP00198 | TUBE |
| 2 | SP00031 | KIT DE FIXATION |
| 3 | SP02606 | SOUTIEN |

| N° | Code | Description |
|---|---|---|
| 4 | SP02608 | DISTRIBUTEUR |
| 5 | SP02333 | VERRE |
| 6 | SP00040 | POMPE DISTRIBUTRICE |

Gessi S.p.A. Parco Gessi, 13037 Serravalle Sesia (Vercelli) Italie Tél. +39 0163 454111 Fax. +39 0163 453150 - www.gessi.com - gessi@gessi.it Conformément à la loi, le présent dessin ne peut être rendu public ni reproduit sans l'autorisation écrite de GESSI S.p.A. Copyright GESSI S.p.A.