GESSI

59514

GPF59514100000G000

RILIEVO

data di validità
≥ 04/2021



Dispenser a parete nero

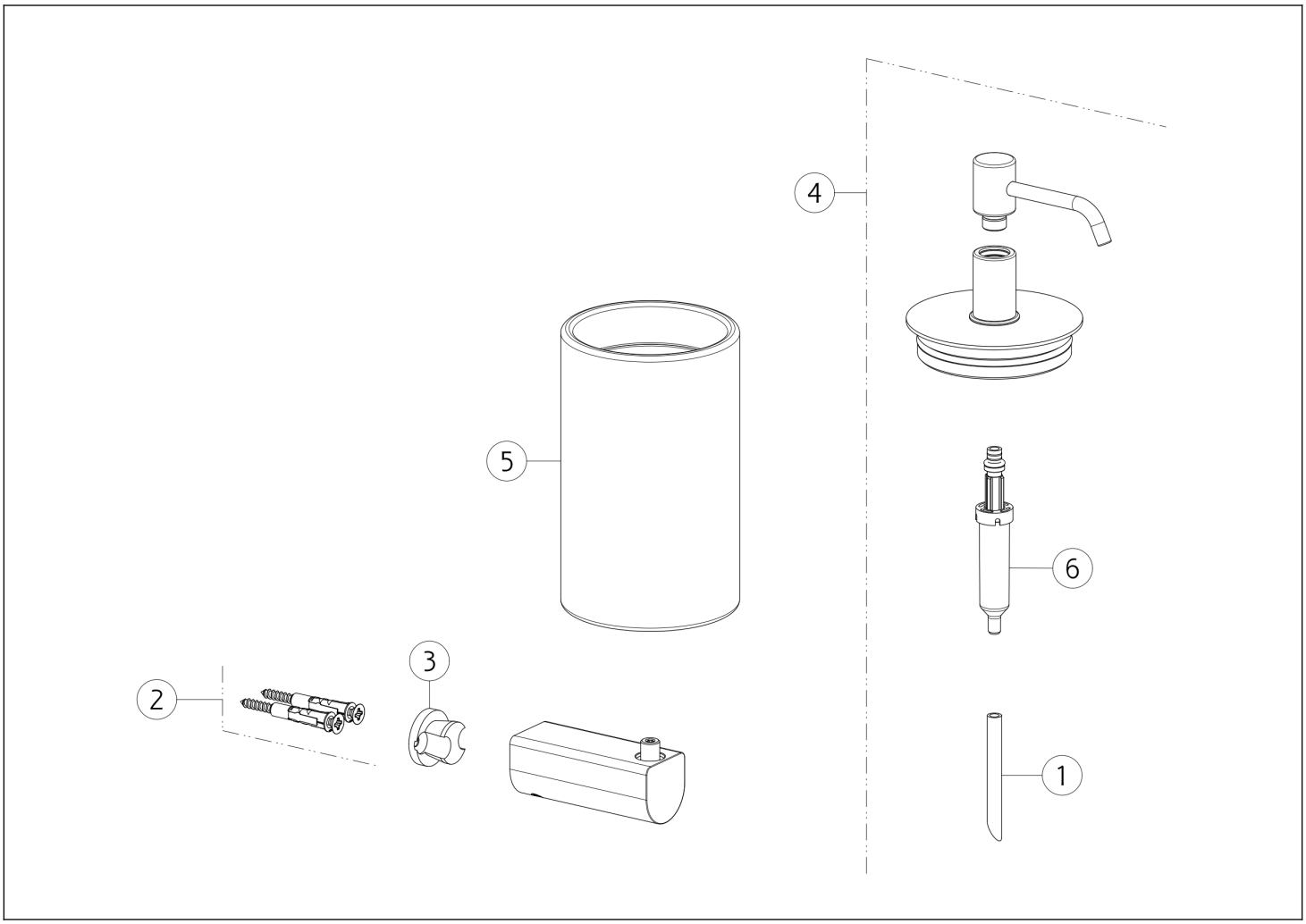

N°	Codice	Descrizione
1	SP00198	TUBETTO
2	SP00031	SET DI FISSAGGIO
3	SP02606	SUPPORTO

N°	Codice	Descrizione
4	SP02608	DISPENSER
5	SP02333	BICCHIERE
6	SP00040	POMPETTA DISPENSER

Gessi S.p.A. Parco Gessi, 13037 Serravalle Sesia (Vercelli) Italia Tel.+39 0163 454111 Fax.+39 0163 453150 - www.gessi.com - gessi@gessi.it Il presente disegno a termine di legge non puo' essere reso pubblico o riprodotto senza l'autorizzazione scritta della GESSI S.p.A. copyright GESSI S.p.A.